YOYO

YO126030CR

NOBILI

SPEZIFIKATIONEN

Aufputz-Wannenthermostat
Chrome
Integrierte Sicherheitssperre bei 38° C
Rückflussverhinderer
Abgang ø 1/2”
Ersatzfilter für Kartusche inbegriffen
Verpackung: 32 x 16,5 x 7 cm / 0,003696 m^3 / 2,5 kg

carlo nobili spa rubinetterie - via novara 29, suno (no) italia - office +39 0322 885885 - fax +39 0332 858091 - mail info@nobili.it - web nobili.it

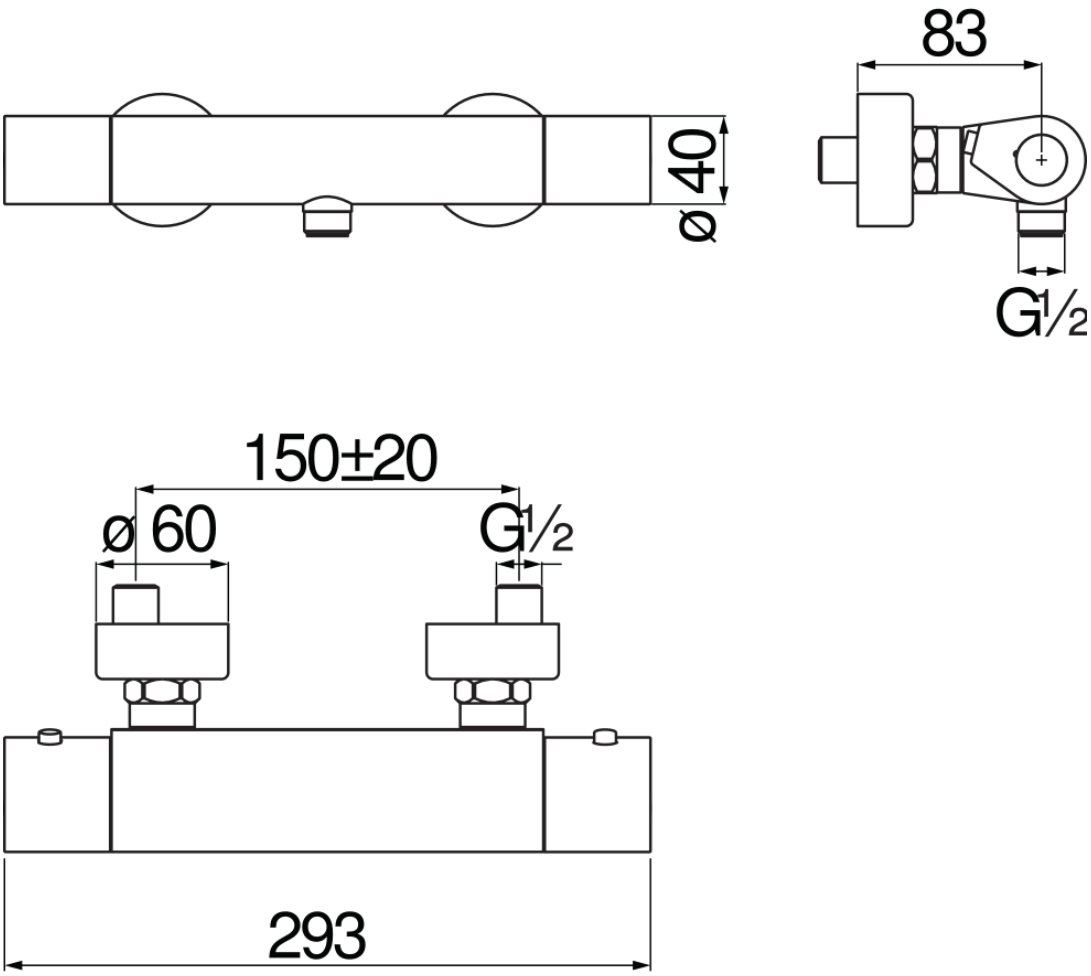
83
ø 40
G½
150±20
ø 60
G½
293

FLÜSSIGKEITS DIAGRAMM: HEISSES / KALTES WASSER

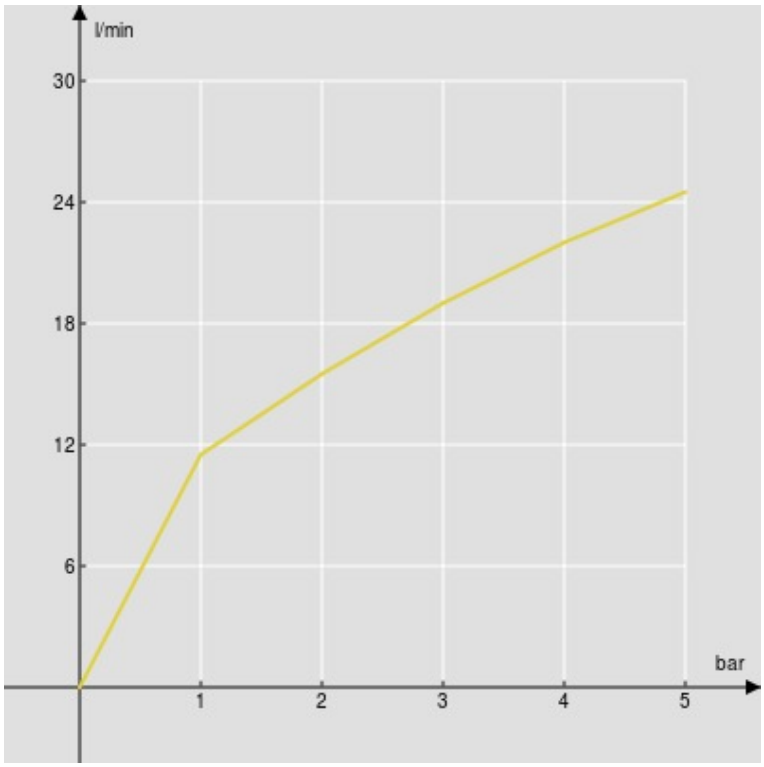

1 - Weg

FLÜSSIGKEITS DIAGRAMM: GEMISCHT WASSER

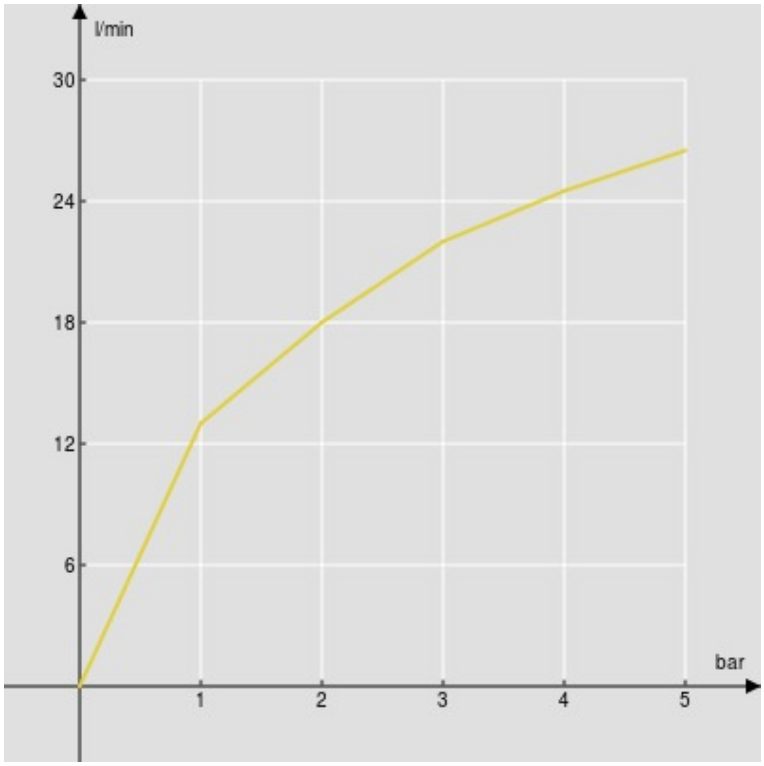

1 - Weg