1

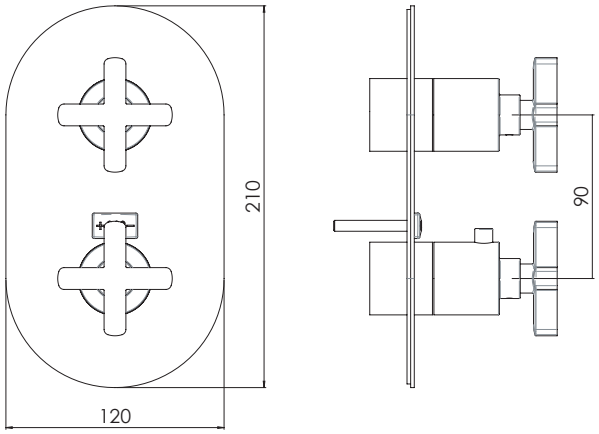

LR116101

2

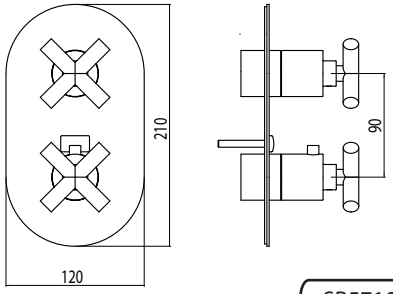

SP57101

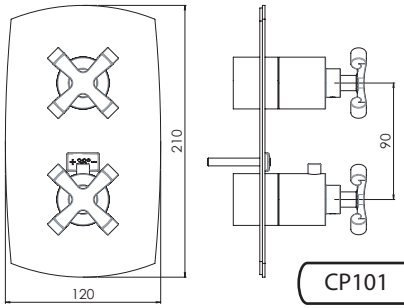

CP101

3

REF. MANUAL
WE00101

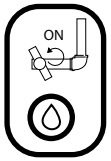

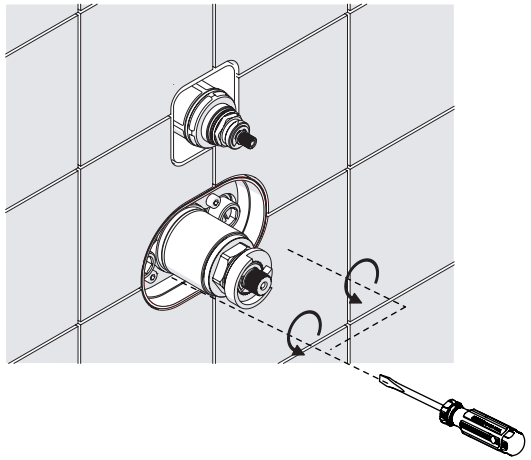

4

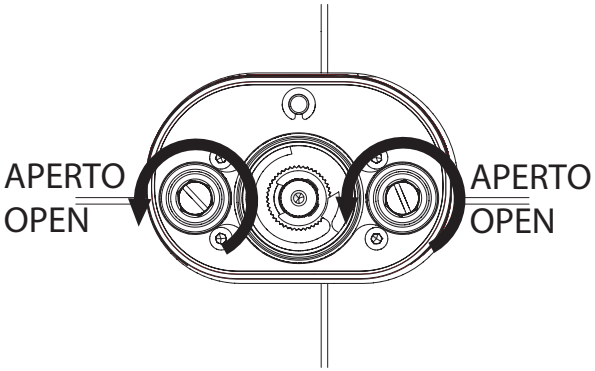

5

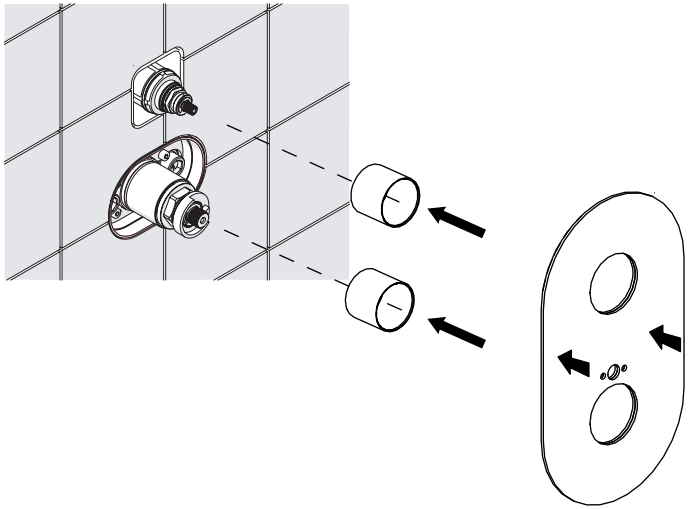

6

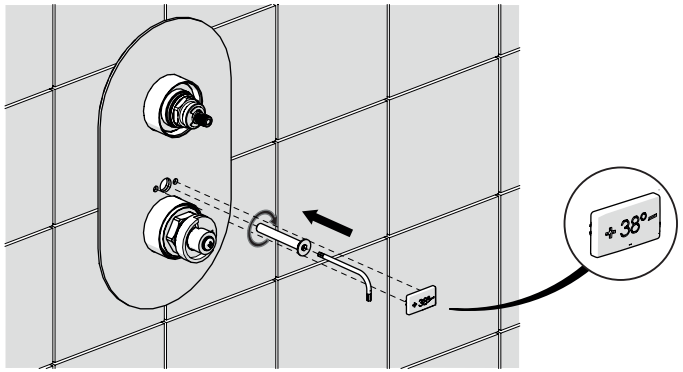

7

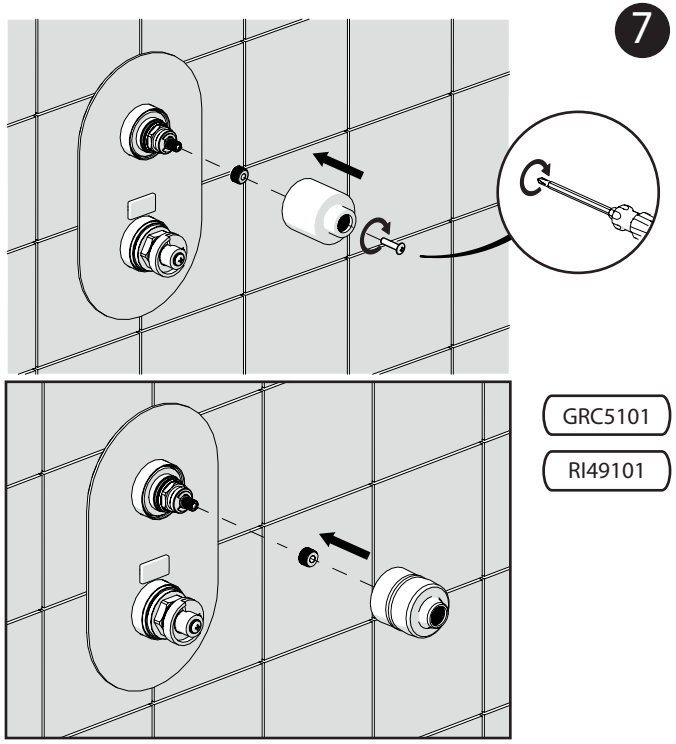

GRC5101

RI49101

9

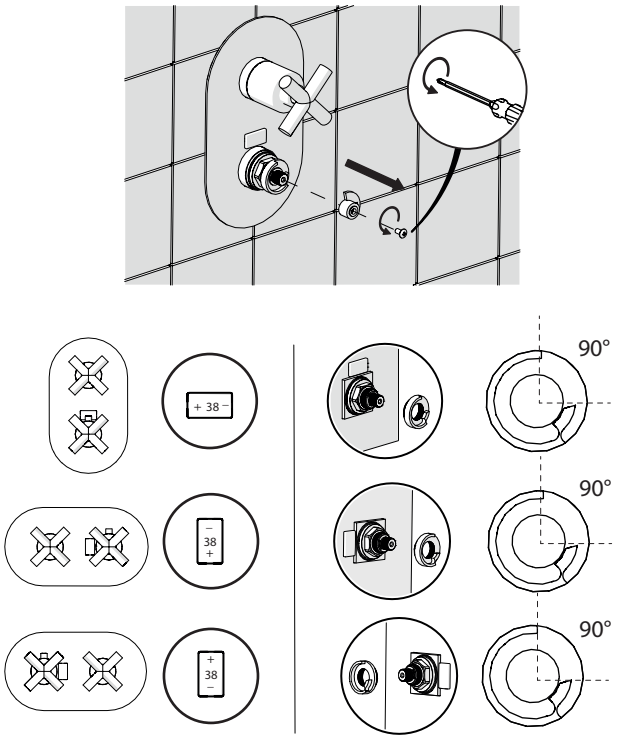

8

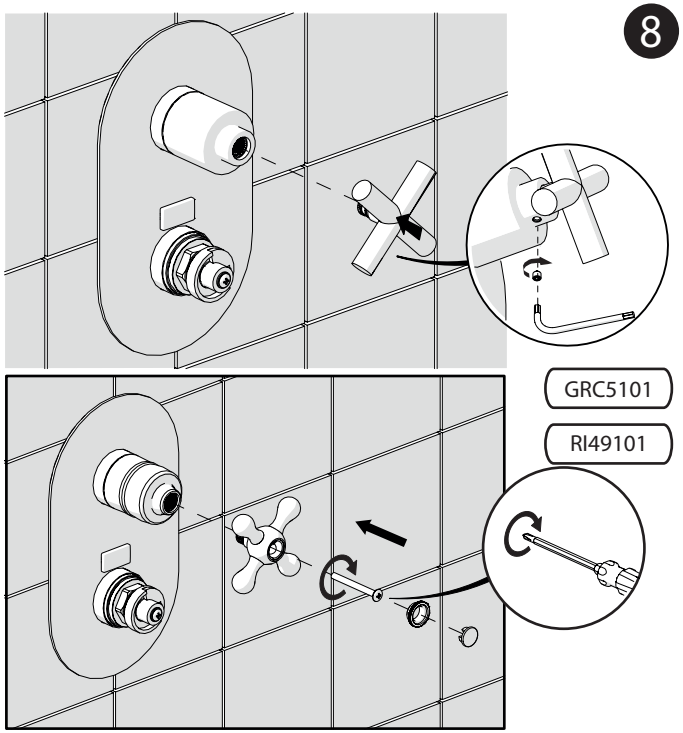

GRC5101

RI49101

10

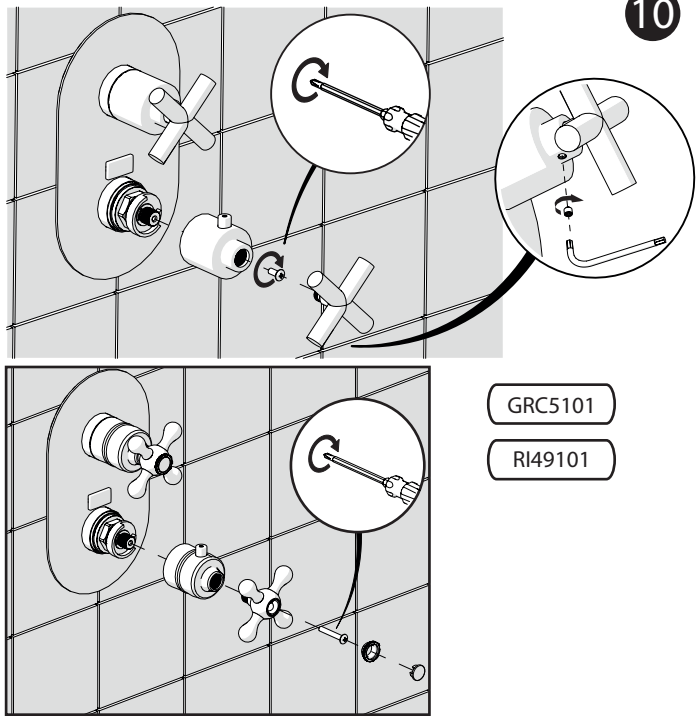

GRC5101

RI49101

NOBILI®

The Best Technology for Water

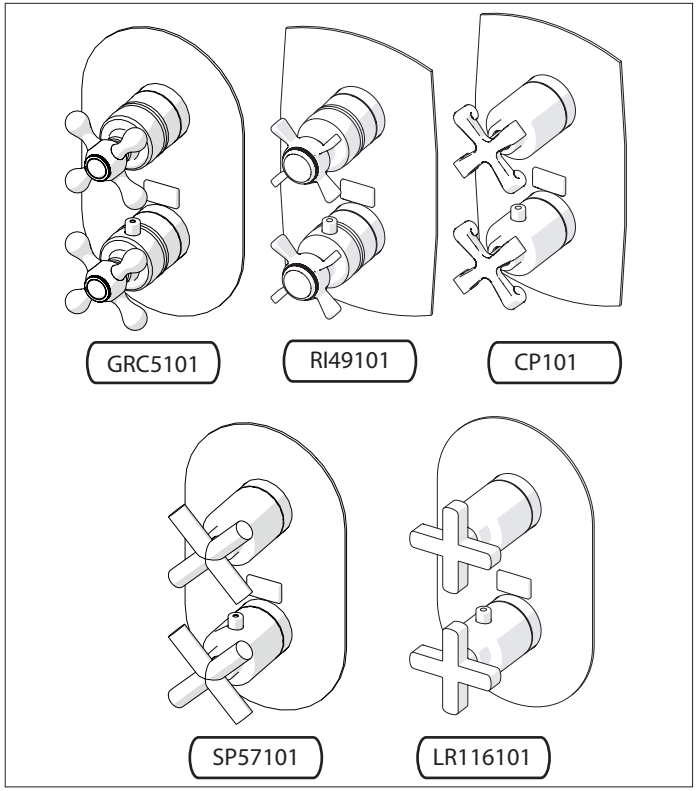

www.grupponobili.it

PRIMA DI INIZIARE / BEFORE STARTING

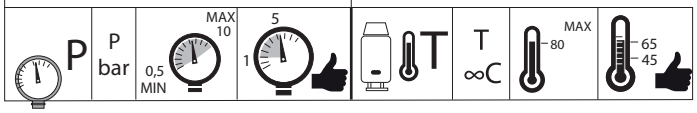
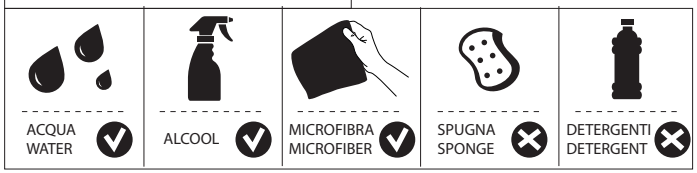
PULIZIA / CLEANING