1

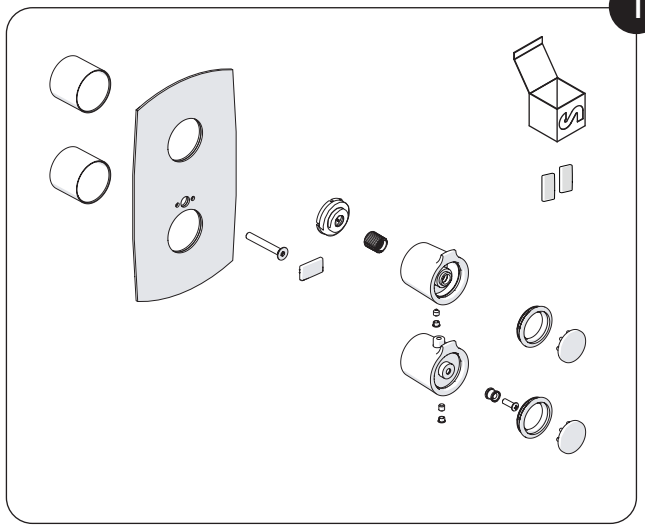

+

Not included / Non incluso /Non Inclus / Nie zawarty/ No incluido / Nao incluido

2

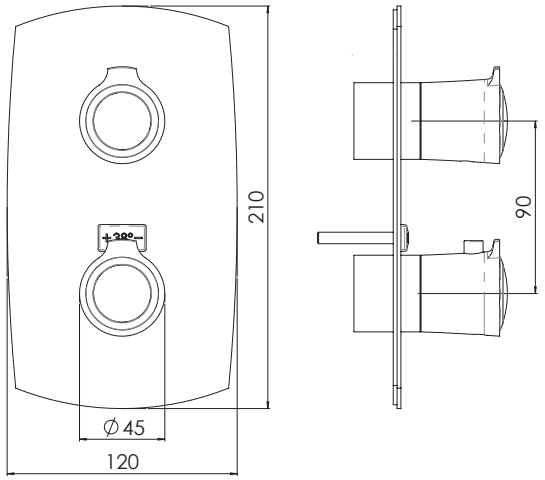

3

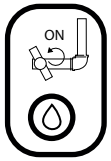

REF. MANUAL
WE00101

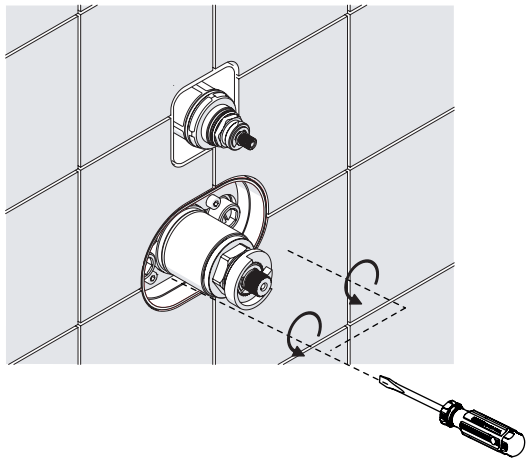

4

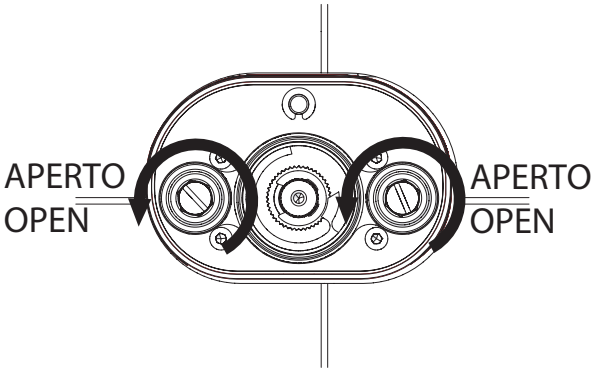

5

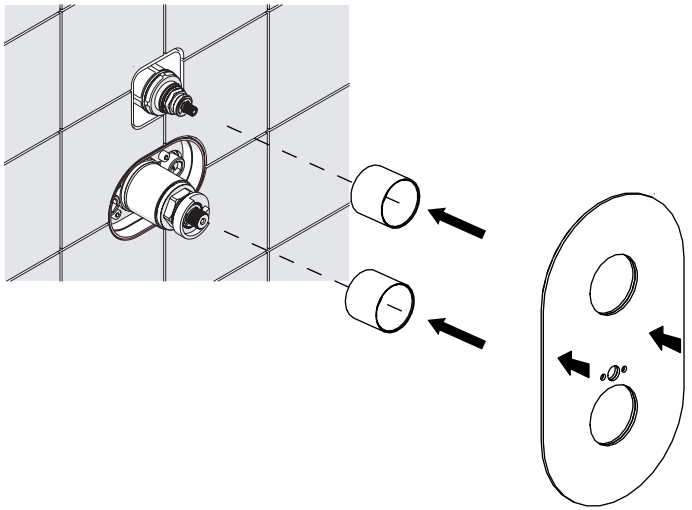

6

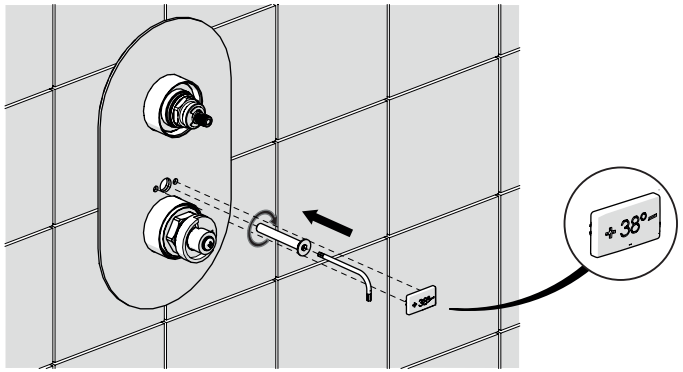

7

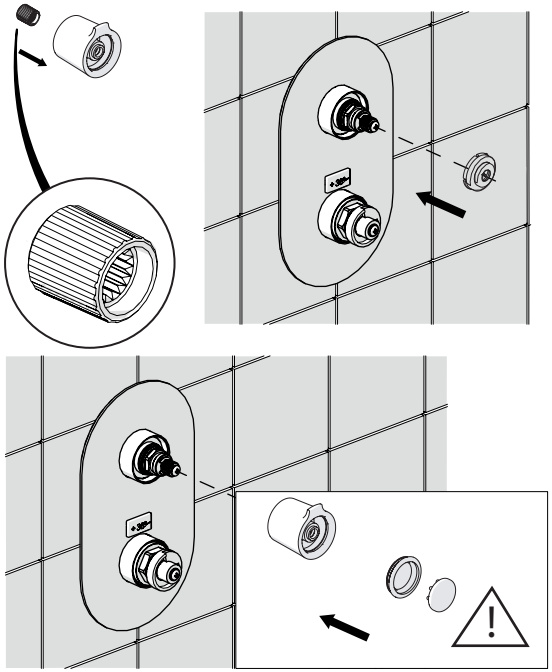

POSIZIONARE LA MANIGLIA CON CARTUCCIA CHIUSA COME IN FIGURA
POSITION THE HANDLE WITH CLOSED CARTRIDGE AS SHOWN

9

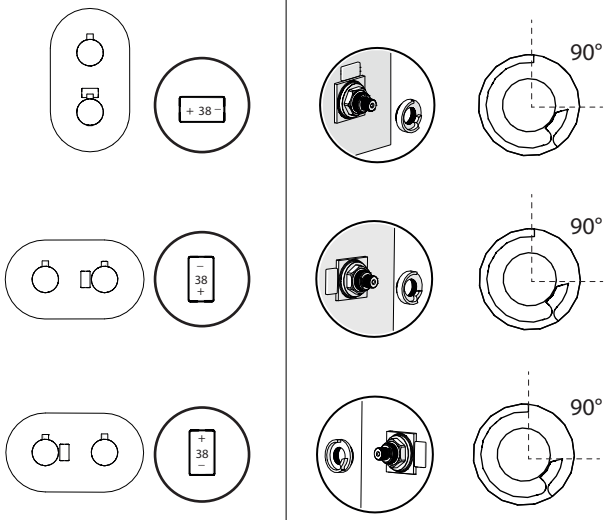

NOBILI
The Best Technology for Water

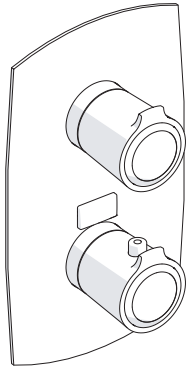

SF00101

8

NON FORZARE TROPPO

DO NOT FORCE TOO

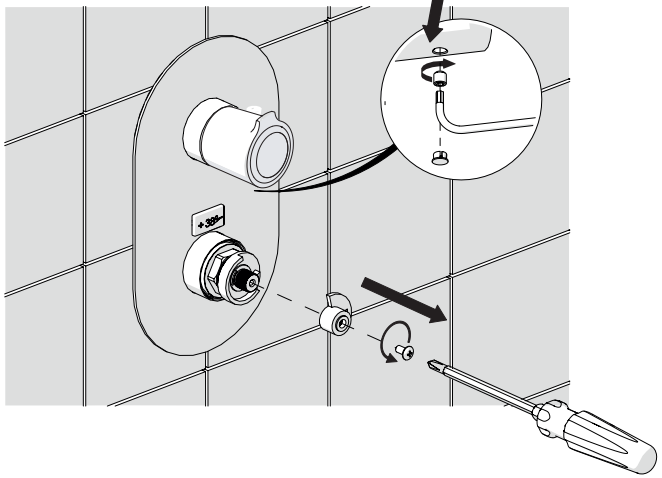

10

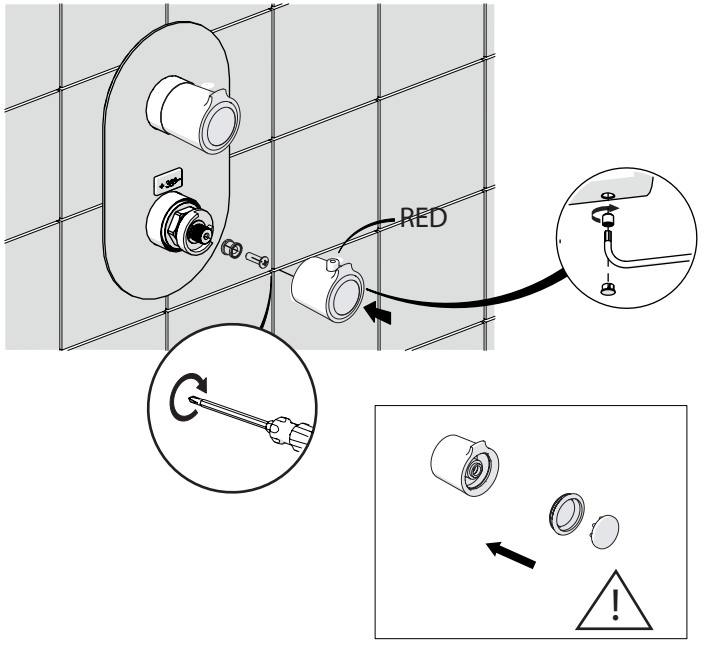

www.grupponobili.it

PRIMA DI INIZIARE / BEFORE STARTING

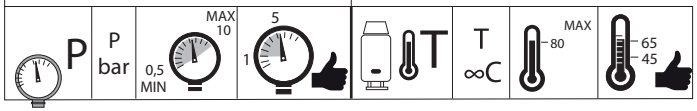
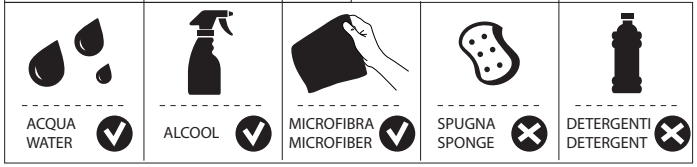
PULIZIA / CLEANING