1

Not included / Non incluso /Non Inclus / Nie zawarty/ No incluido / Nao incluido

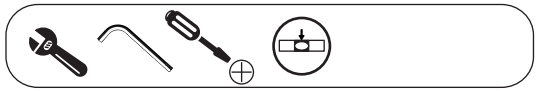

TIPOLOGIA A

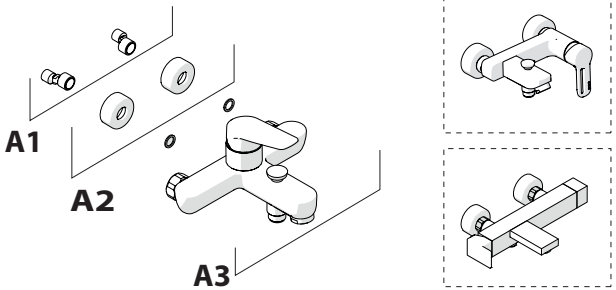

TIPOLOGIA B

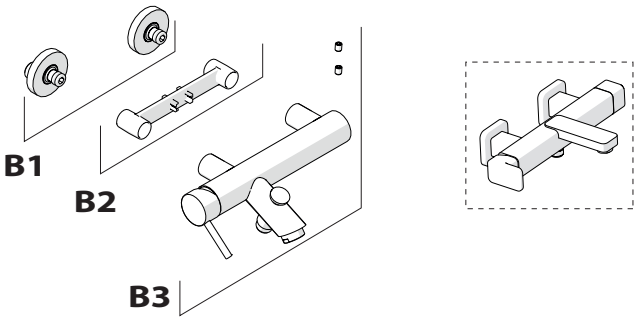

110

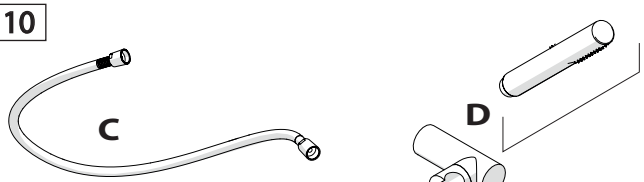

2

TIPOLOGIA A

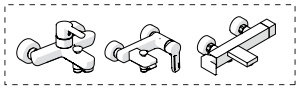

A1

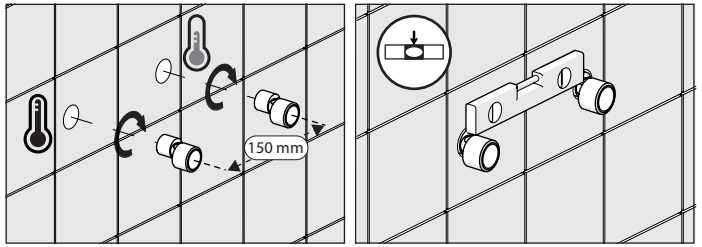

A2

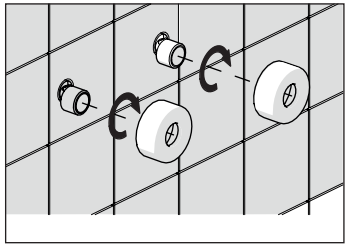

A3

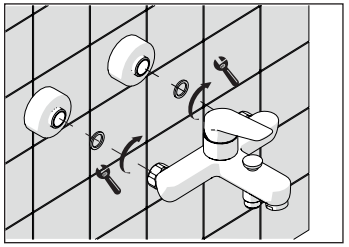

3

TIPOLOGIA B

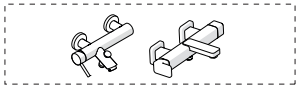

B1

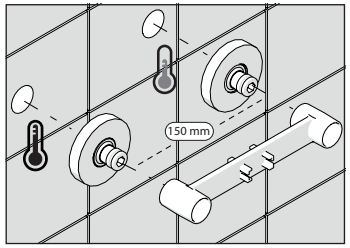

B2

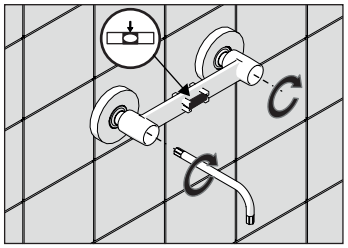

B3

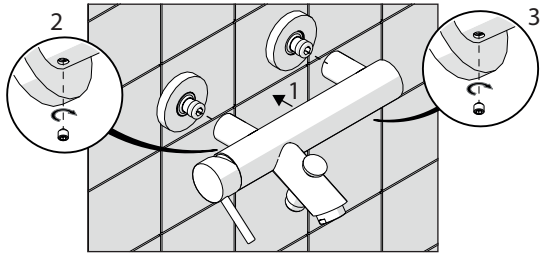

4

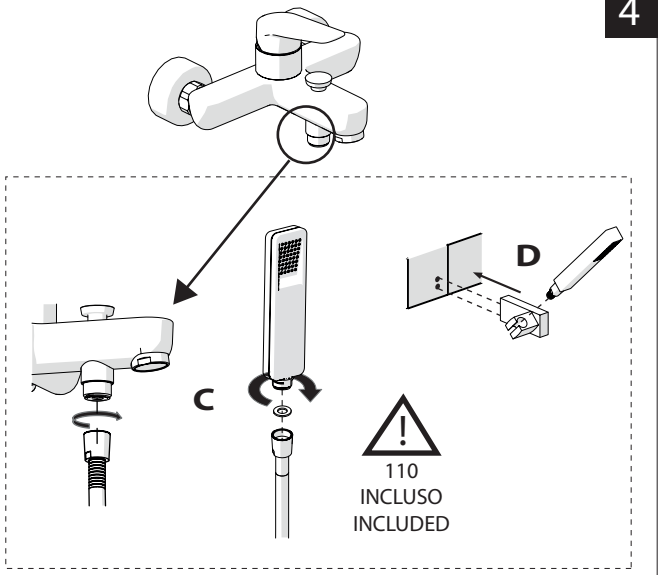

5

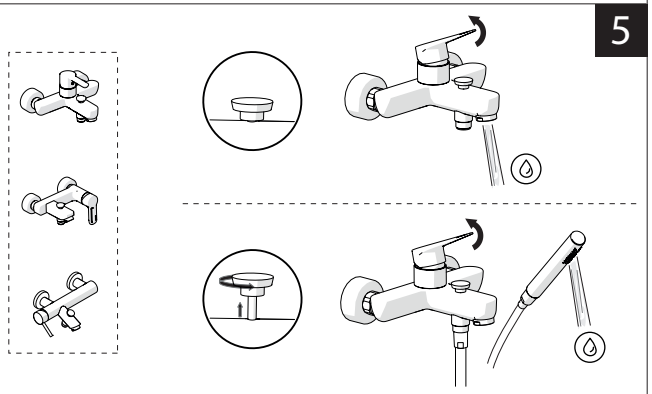

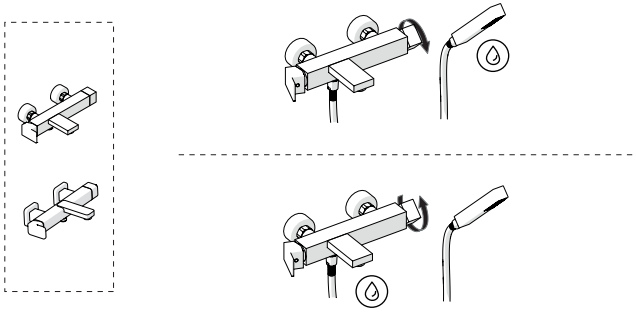

6

-50%

Dispositivo limitatore "dinamico" della portata d'acqua "50%"

"Dinamic" flow rate restrictor "50%"

CLOSE	ON 50% (ECO)	ON 100%
Posizione di chiusura	Posizione di risparmio acqua"50% portata"	Posizione di apertura totale 100% portata
Closed position	Position of water saving "50% capacity"	100% Fully open flow

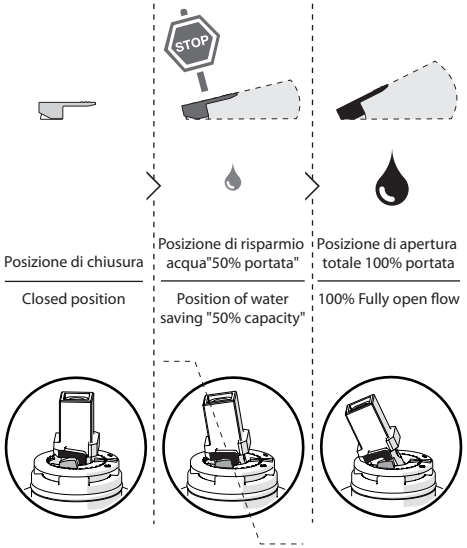

7

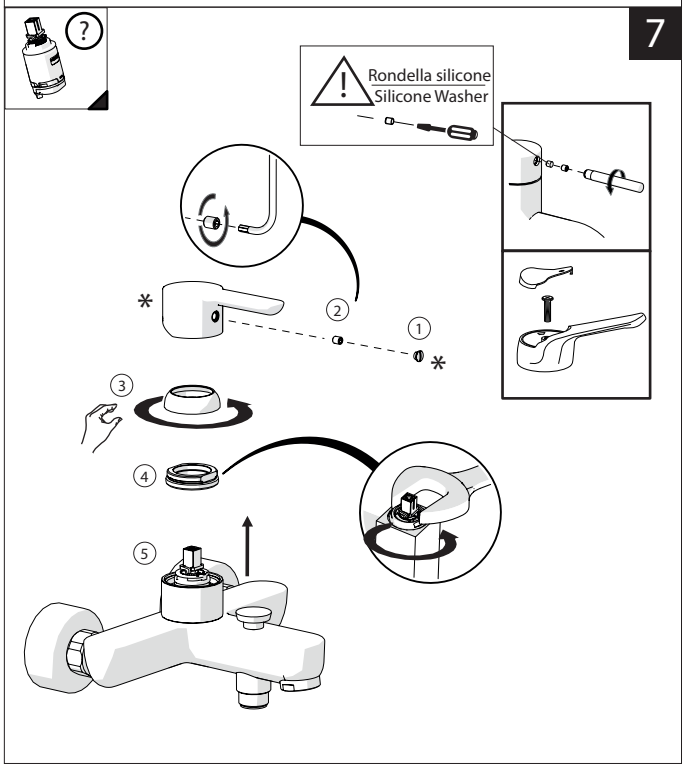

8

Per limitare la temperatura estrarre il limitatore e riposizionarlo nella posizione che si desidera

Extract the limiter and put it in correct position to limit temperature

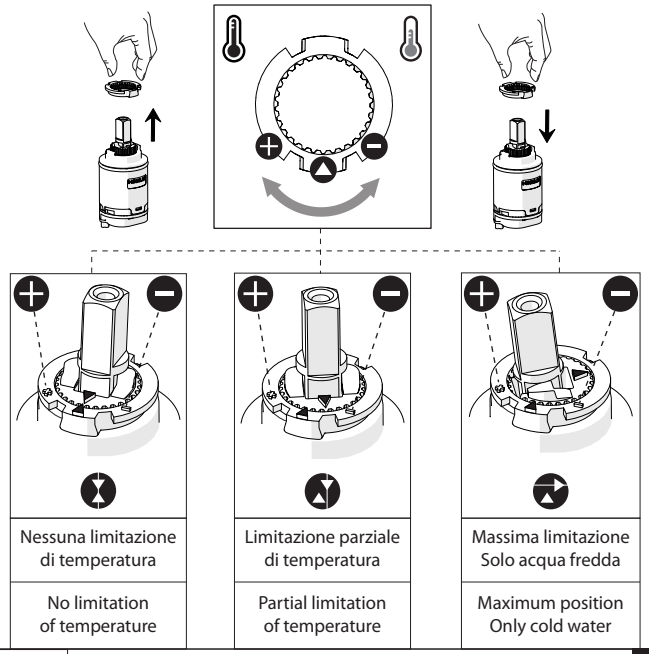

Nessuna limitazione di temperatura	Limitazione parziale di temperatura	Massima limitazione Solo acqua fredda
No limitation of temperature	Partial limitation of temperature	Maximum position Only cold water

9

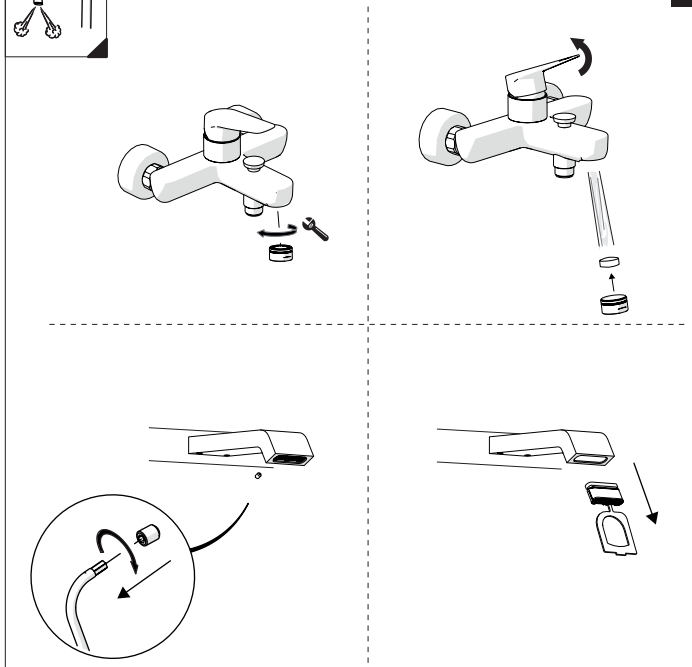

NOBILI

110

110/1

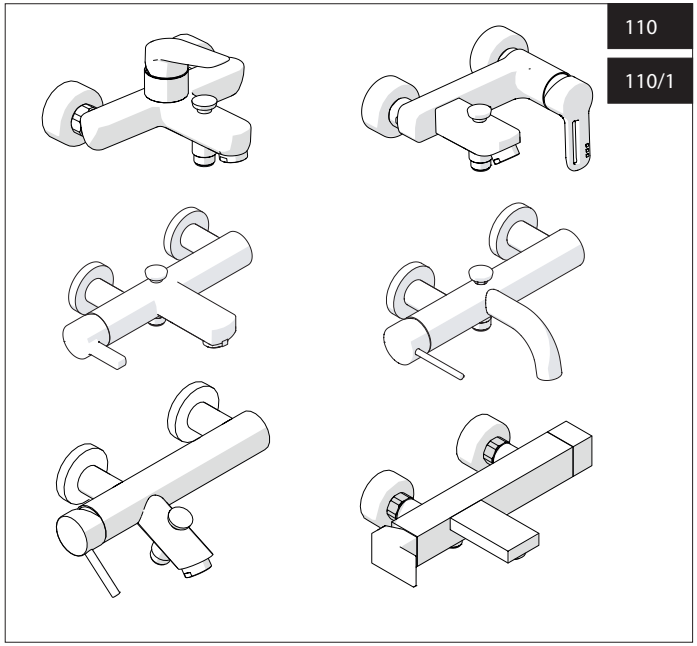

www.nobili.it

PRIMA DI INIZIARE / BEFORE STARTING

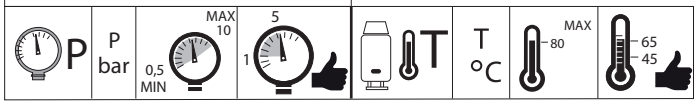

PULIZIA / CLEANING