CARLOS PRIMERO

CP210FLP

NOBILI

ESPECIFICACIONES

Grupo externo con set de ducha
Diamond smoke PVD
Desviador manual
Soporte fijo ducha de mano
Ducha de mano monochorro y flexible 150 cm
Embalaje: 38,5 x 24 x 13,9 cm / 0,01284 m^3 / 3,4 kg

CERTIFICATIONES

BELGAQUA

carlo nobili spa rubinetterie - via novara 29, suno (no) italia - office +39 0322 885885 - fax +39 0332 858091 - mail info@nobili.it - web nobili.it

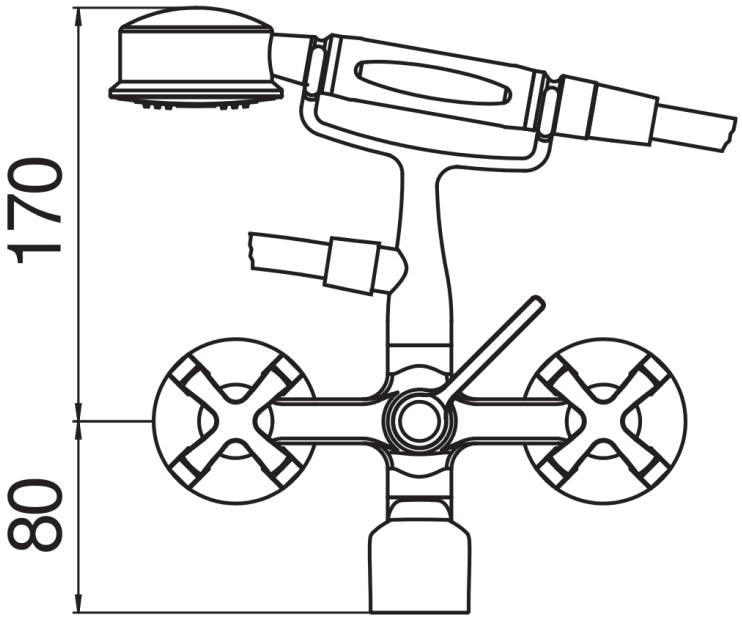
170
80

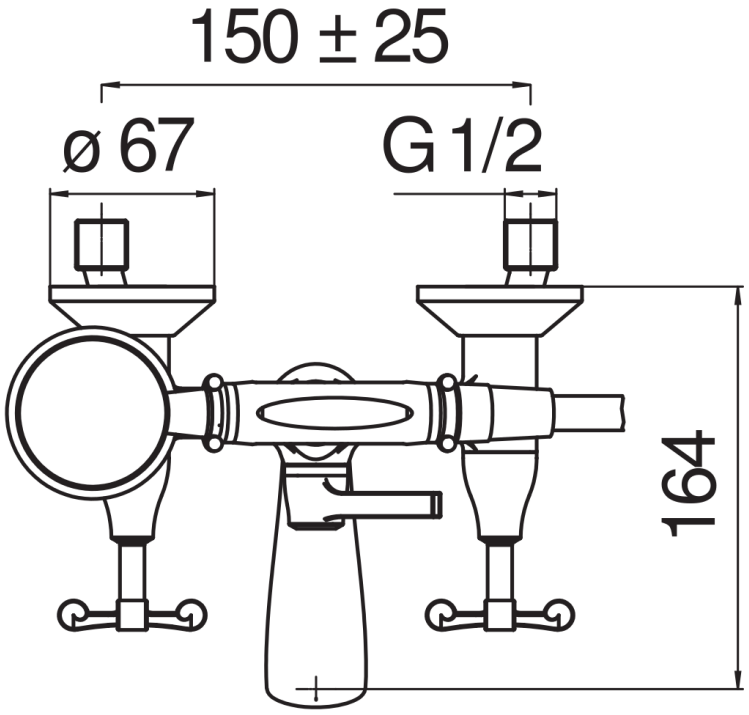
150 ± 25
ø 67
G 1/2
164

DIAGRAMA DE FLUJO: AGUA CALIENTE/FRIA

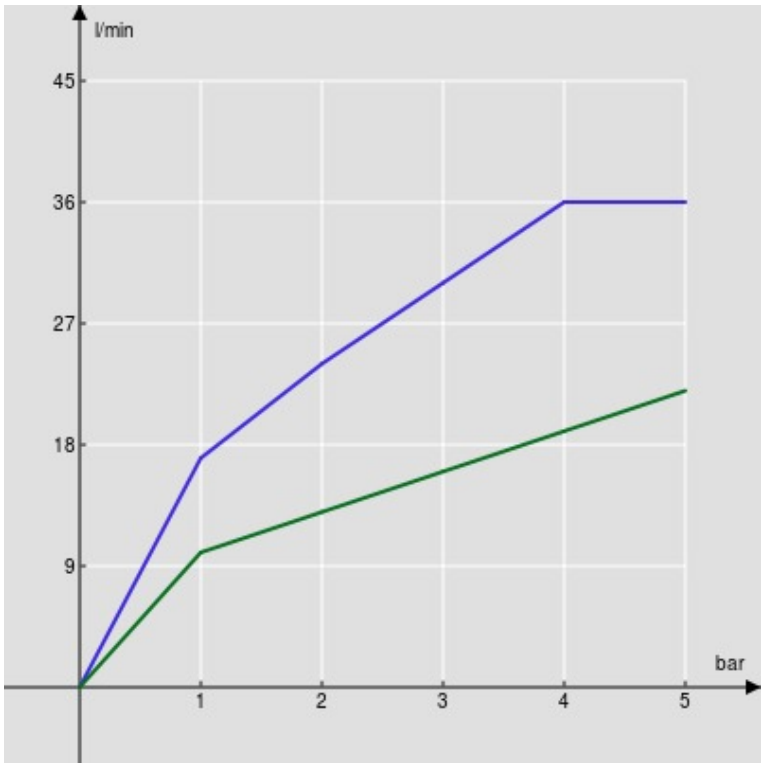

Aireador
Ducha de mano

DIAGRAMA DE FLUJO: AGUA MEZCLADA

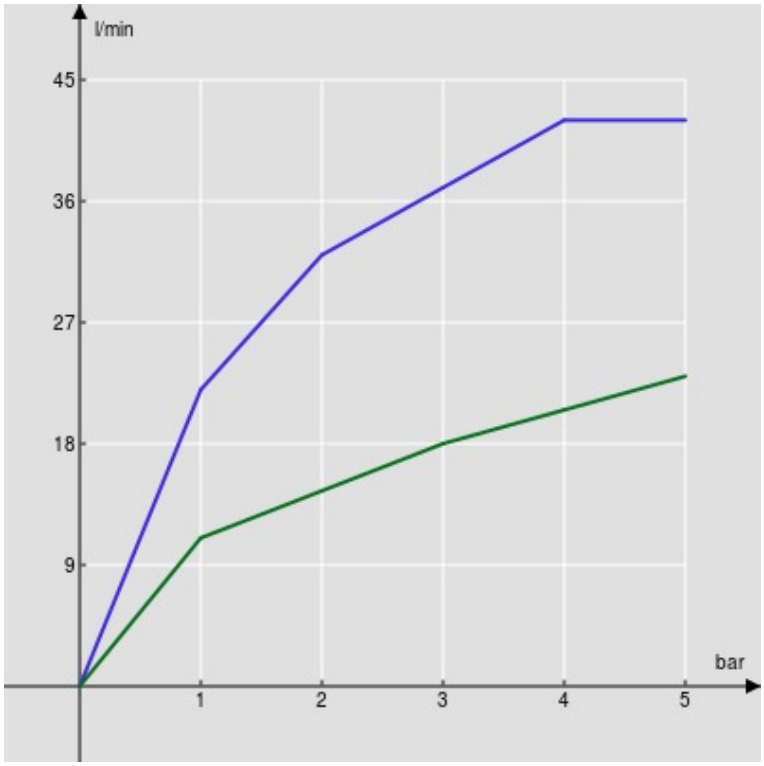

Aireador
Ducha de mano