DRESS

DS106108C02

NOBILI

ESPECIFICACIONES

Monomando empotrado de 1 vía
Chrome
Estanquedad o-ring oculta
Fijacion de pared impermeable
Parte externa y parte empotrada
Cartucho a doble posición con limitador de caudal 50%
Embalaje: 16,5 x 21,5 x 17,1 cm / 0,006066 m^3

CERTIFICATIONES

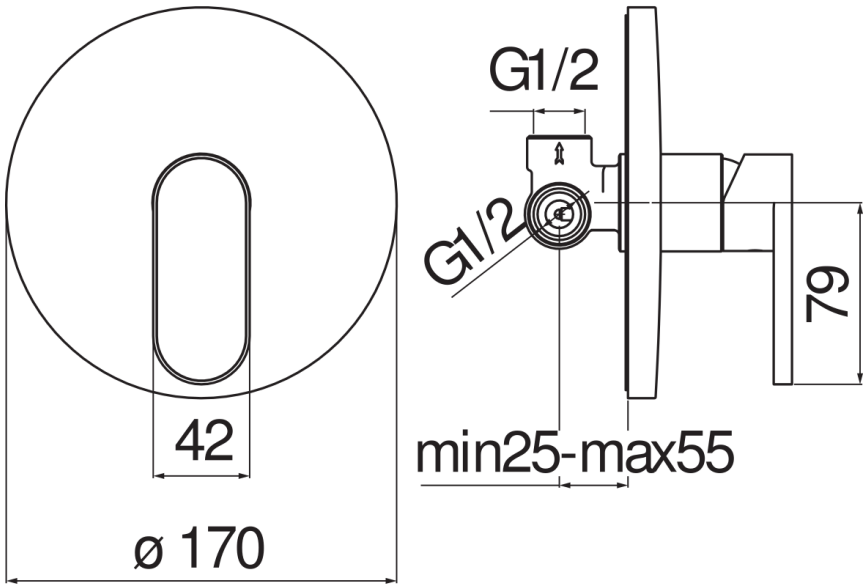
G1/2
G1/2
79
42
min25-max55
ø 170

DIAGRAMA DE FLUJO: AGUA CALIENTE/FRIA

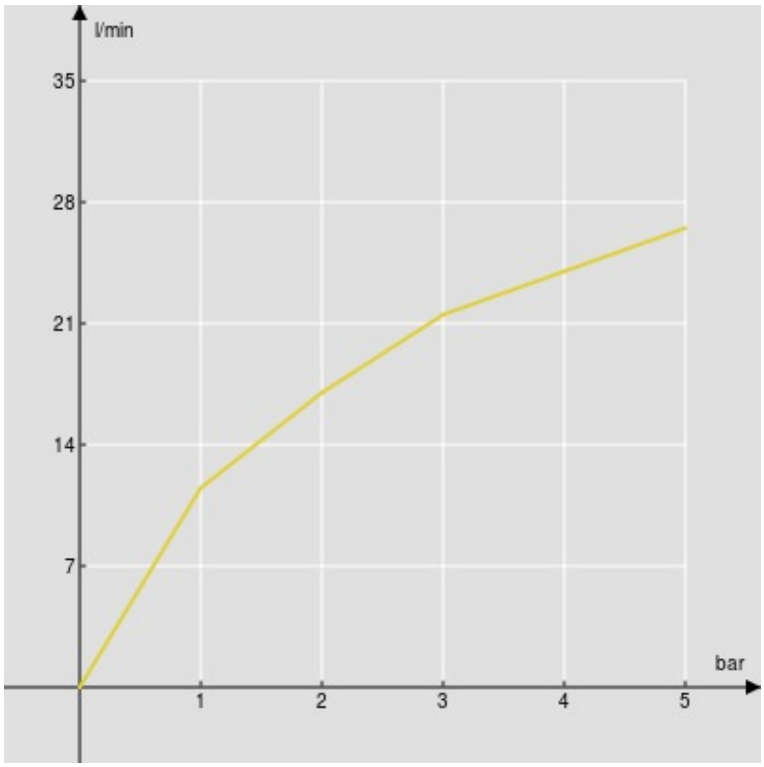

1ª Via

DIAGRAMA DE FLUJO: AGUA MEZCLADA

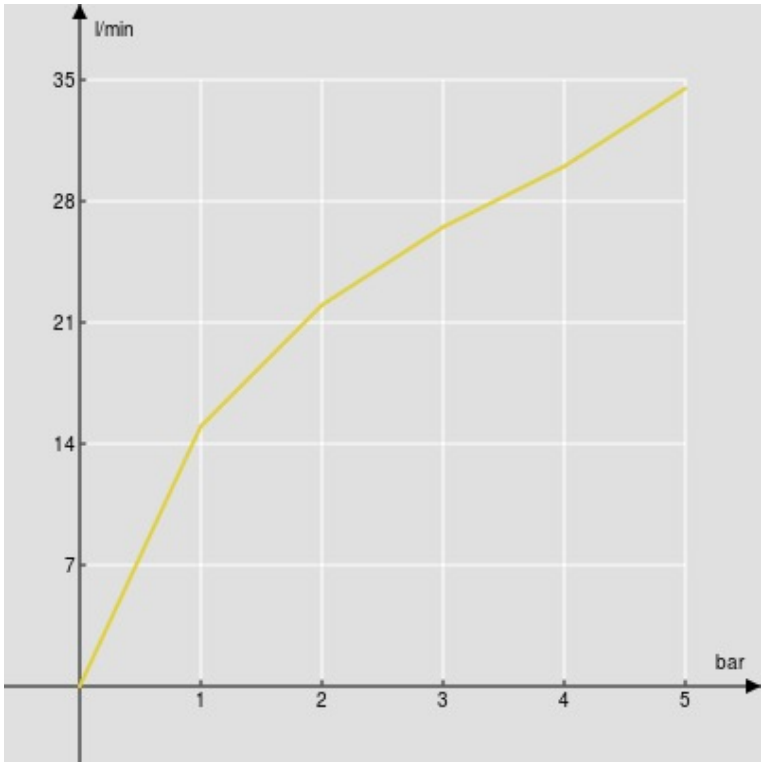

1ª Via