SEVEN

SE124030/30BM

NOBILI

ESPECIFICACIONES

Termostático externo
Velvet black
Bloqueo de seguridad 38° C
Válvulas antirretorno
Rociador orientable 245 x 245 mm ABS
Soporte ducha de mano deslizable y orientable
Ducha de mano monochorro y flexible 150 cm
Compatible con la repisa AV00141/5
Filtros de repuesto cartucho incluidos en el paquete

Embalaje: 117 x 42 x 8,5 cm / 0,041769 m^3 / 8,5 kg

CERTIFICATIONES

BELGAQUA

carlo nobili spa rubinetterie - via novara 29, suno (no) italia - office +39 0322 885885 - fax +39 0332 858091 - mail info@nobili.it - web nobili.it

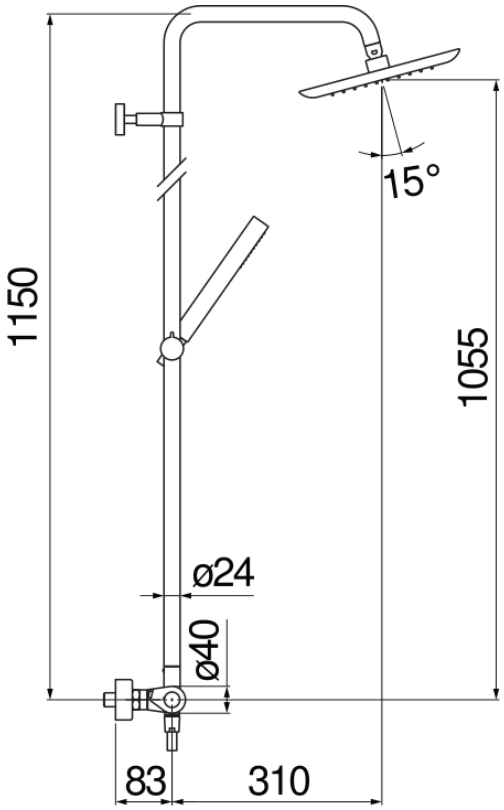
15°
1150
1055
ø24
ø40
83
310

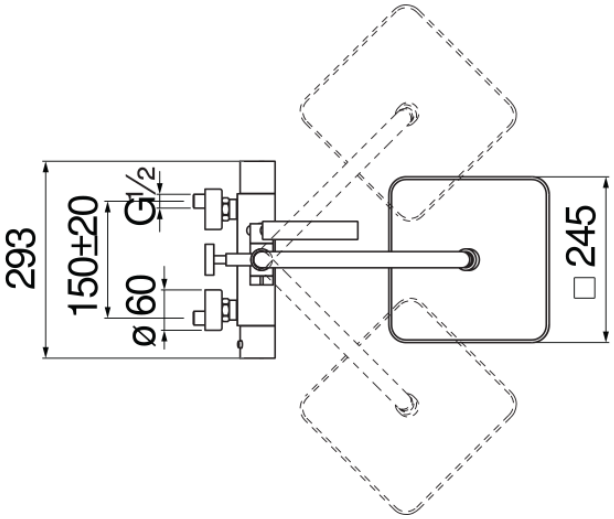
293
150±20
G1/2
ø 60
□ 245

DIAGRAMA DE FLUJO: AGUA CALIENTE/FRIA

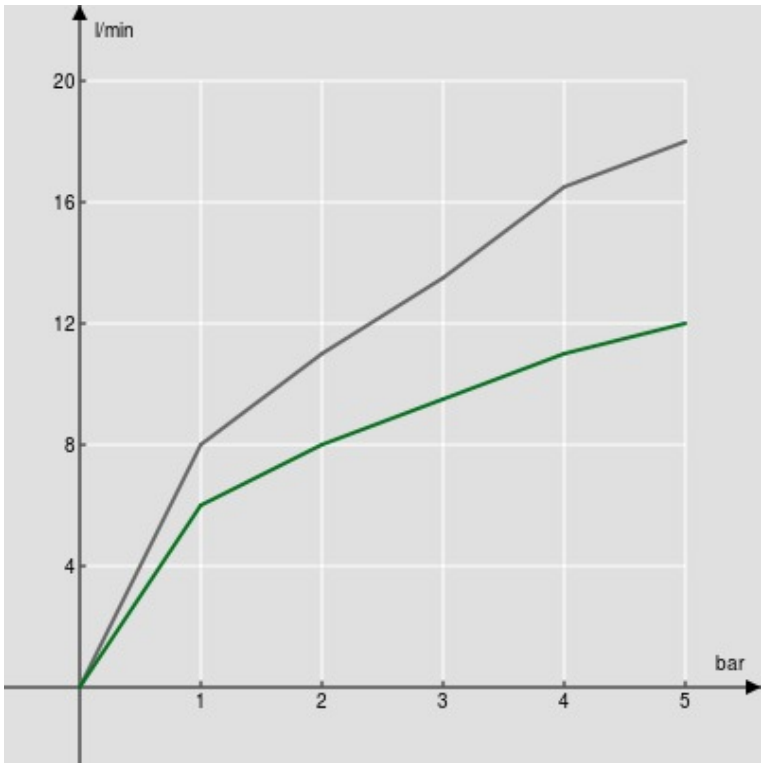

Rociador
Ducha de mano

DIAGRAMA DE FLUJO: AGUA MEZCLADA

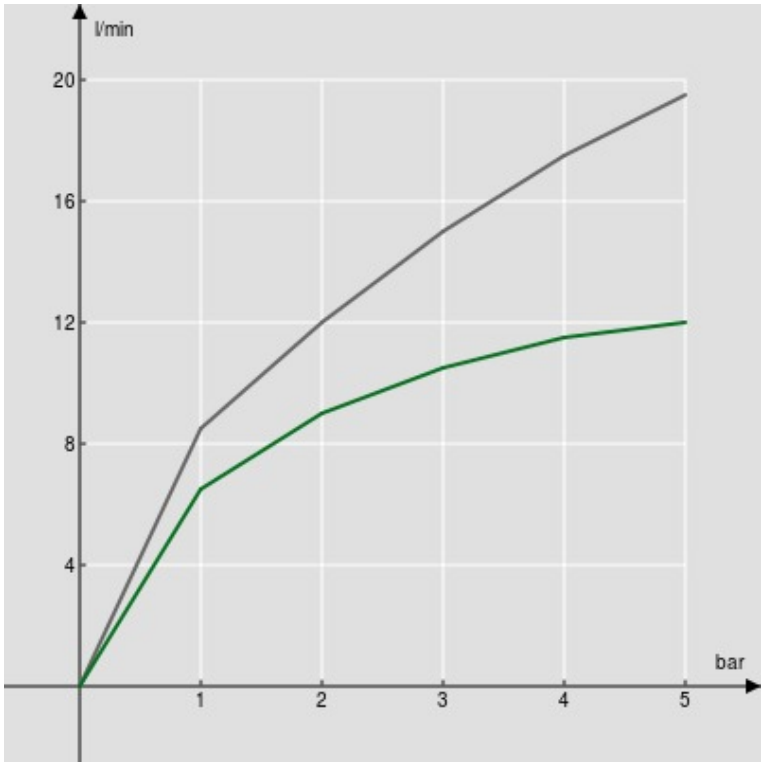

Rociador
Ducha de mano