WELLBOX

WE00101

NOBILI

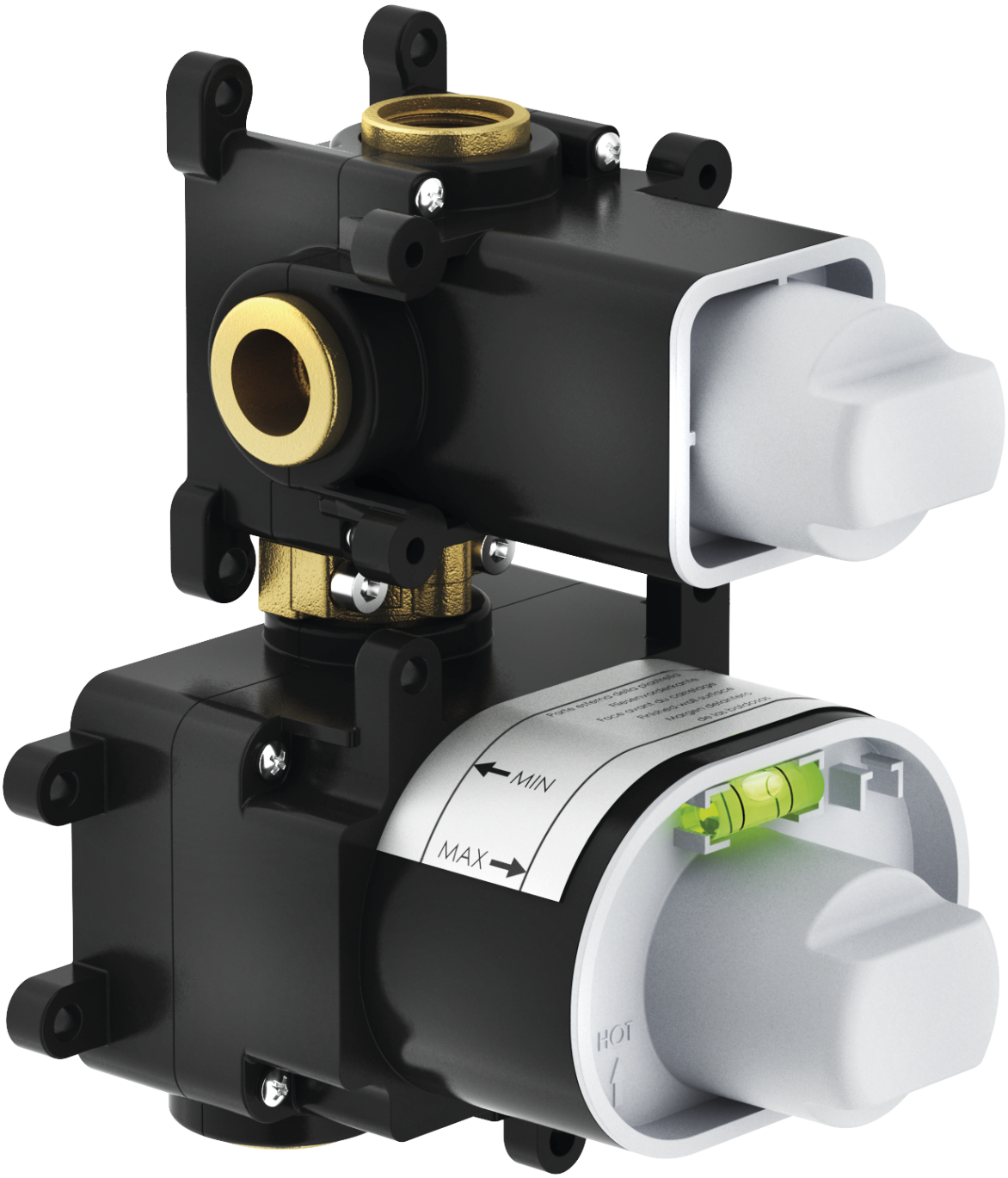

CARACTÉRISTIQUES

Wellbox 1 voie, partie encastrée nécessaire
Entrée et sortie d'eau ø 1/2”
Robinets d'arrêt
Clapets anti-retour
Également adapté au montage sur placoplâtre
Filtres de rechange cartouche inclus dans l’emballage
Emballage: 21 x 16,2 x 16,5 cm / 0,00561 m^3 / 2,33 kg

CERTIFICATIONS

BELGAQUA

ATTESTATION DE CONFORMITÉ SANITAIRE ACS

carlo nobili spa rubinetterie - via novara 29, suno (no) italia - office +39 0322 885885 - fax +39 0332 858091 - mail info@nobili.it - web nobili.it

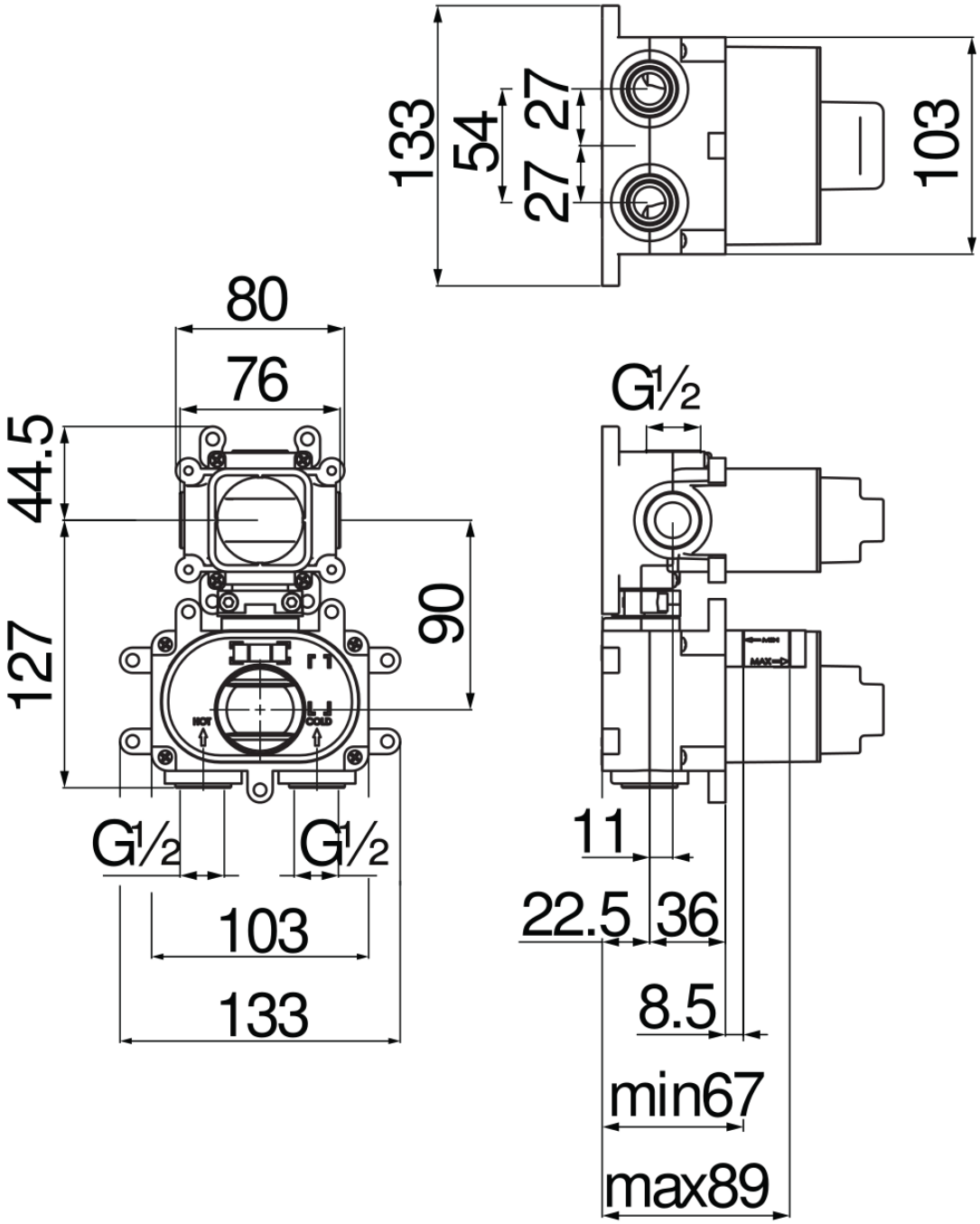
133
54
27
27
103
80
76
44.5
127
90
G½
G½
G½
103
133
11
22.5
36
8.5
min67
max89
MIN
MAX
HOT
COLD

GRAPHIQUE DE DÉBIT: CHAUDE/FROIDE

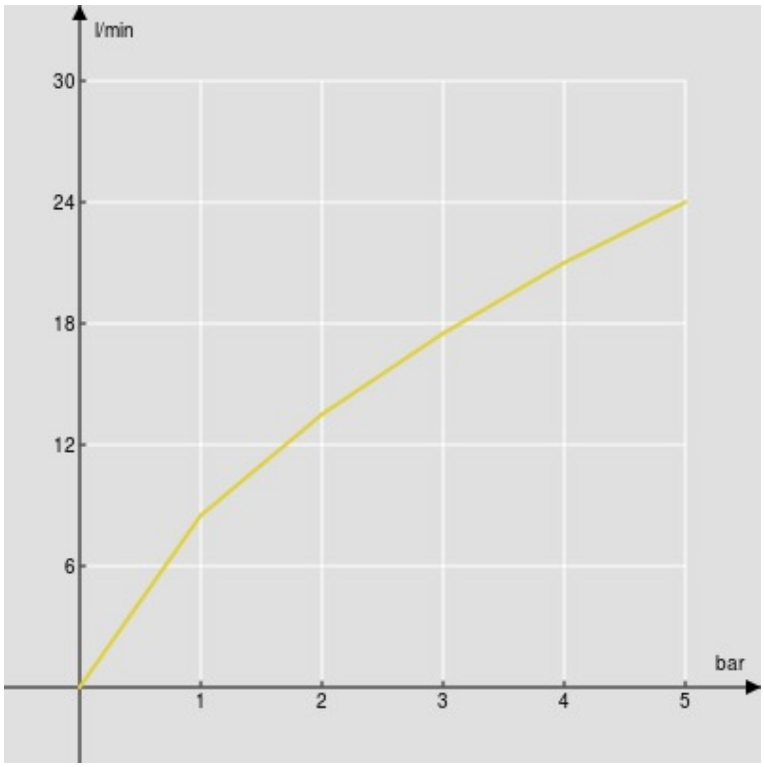

1er voies

GRAPHIQUE DE DÉBIT: MITIGÉE

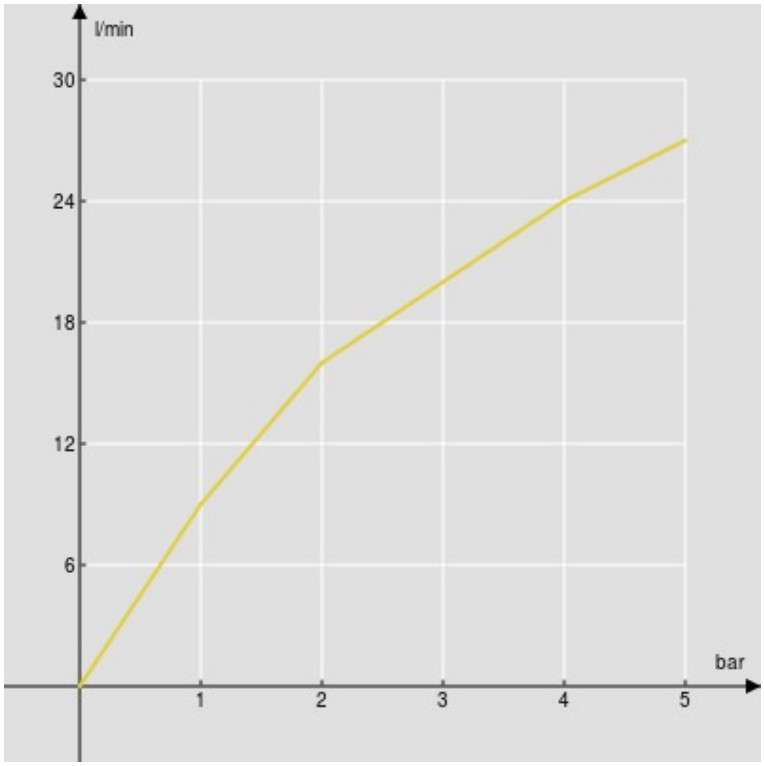

1er voies