SEVEN

YO126100/EBM

NOBILI

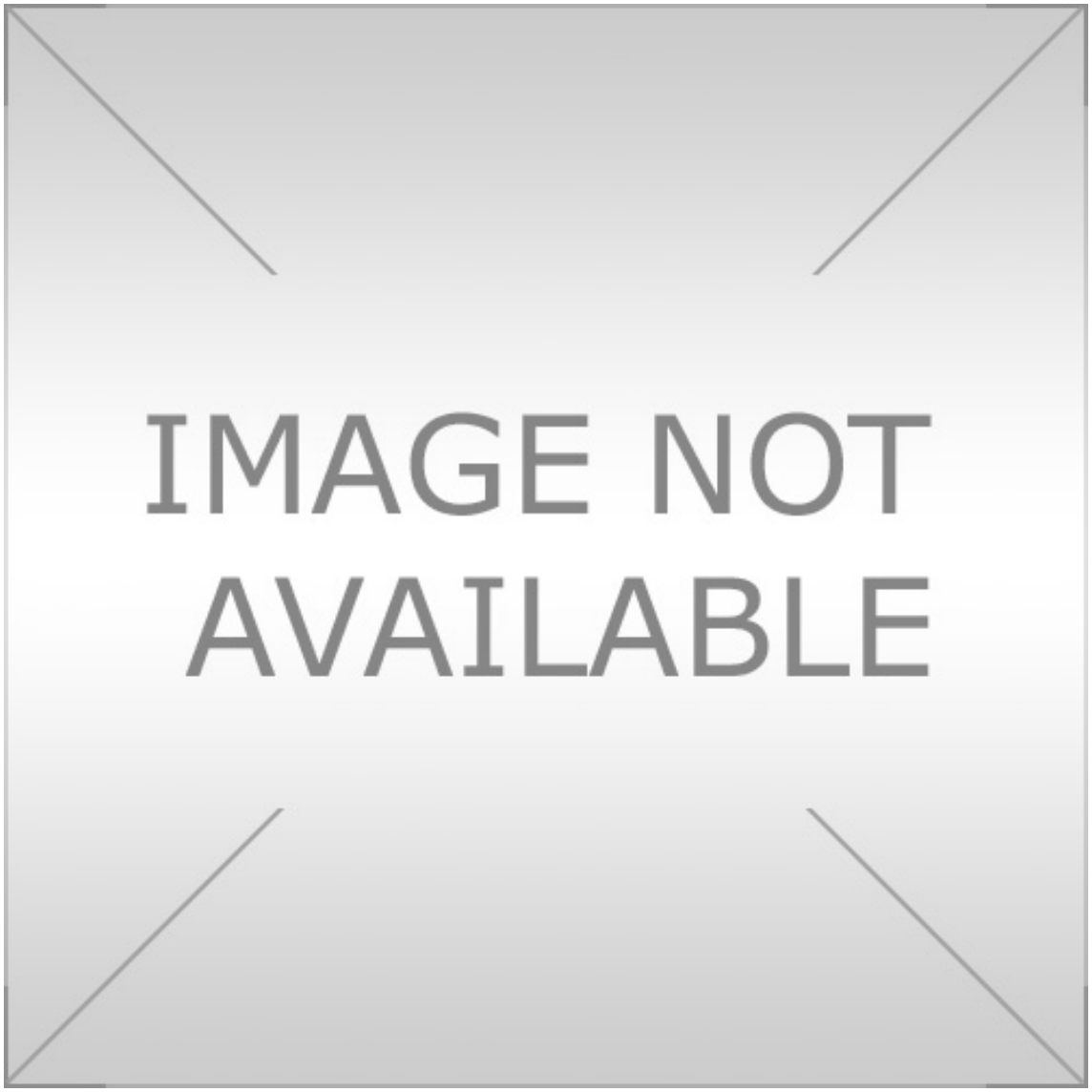

CARACTÉRISTIQUES

Mitigeur monocommande à encastrer 2 sorties
Velvet black
Inverseur avec retour automatique
Cartouche à double position et limiteur de débit 50 %
Emballage: 16,5 x 21,5 x 17,1 cm / 0,0060662 m^3

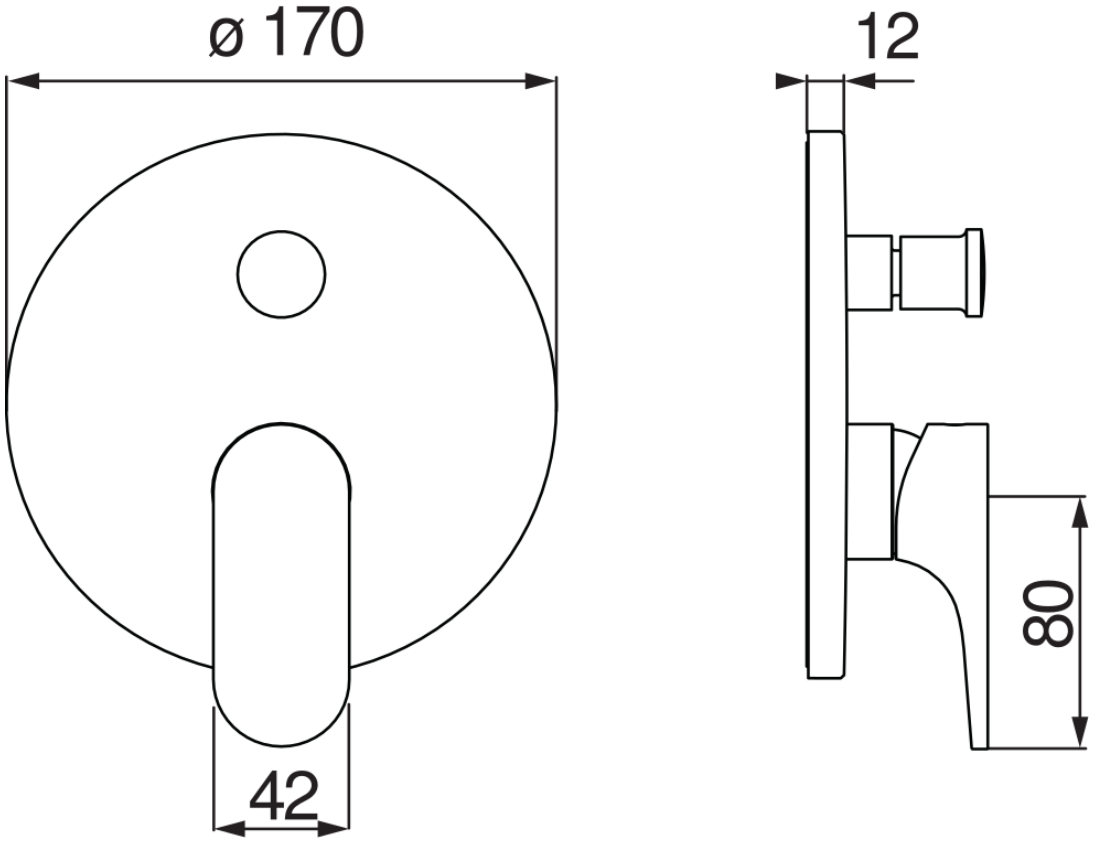
ø 170
12
80
42

GRAPHIQUE DE DÉBIT: CHAUDE/FROIDE

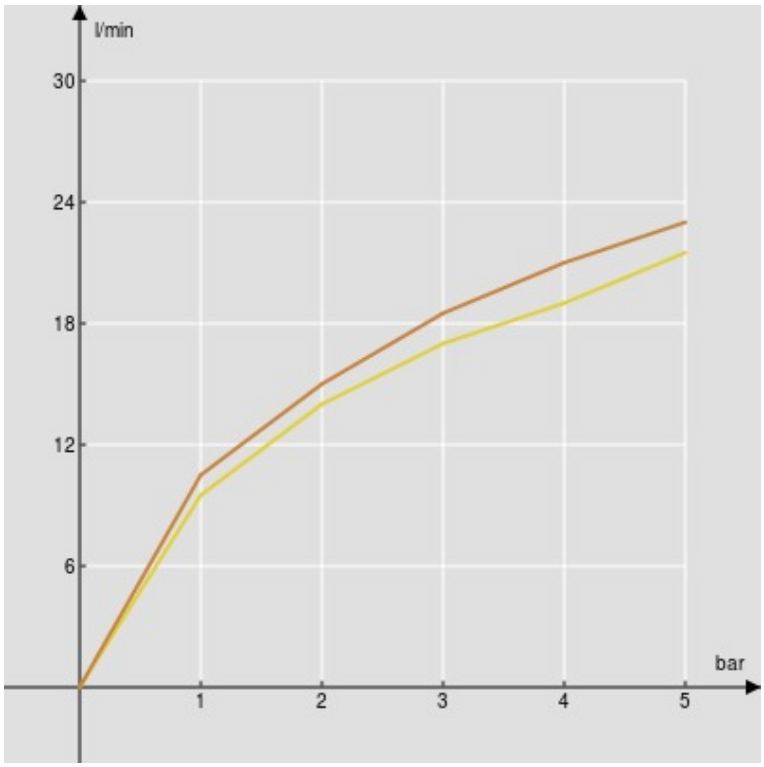

1er voies
2ème voie

GRAPHIQUE DE DÉBIT: MITIGÉE

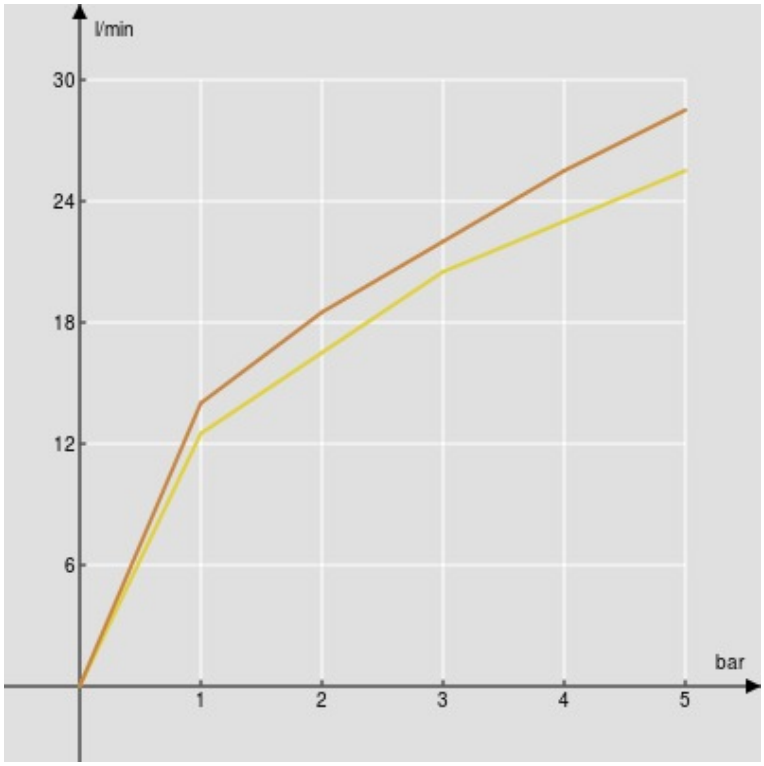

1er voies
2ème voie