CHARLIE

CH75500CR

NOBILI

SPECIFICHE

Monocomando
Chrome
Bocca girevole 360°
Doccetta a 2 getti orientabile
Flessibili inox ø 3/8"
Limitatore di portata con freno al 50%
Imballo: 56,5 x 29 x 7,1 cm / 0,01163 m^3 / 3,64 kg

CERTIFICAZIONI

BELGAQUA

ATTESTATION DE CONFORMITE SANITAIRE ACS

carlo nobili spa rubinetterie - via novara 29, suno (no) italia - office +39 0322 885885 - fax +39 0332 858091 - mail info@nobili.it - web nobili.it

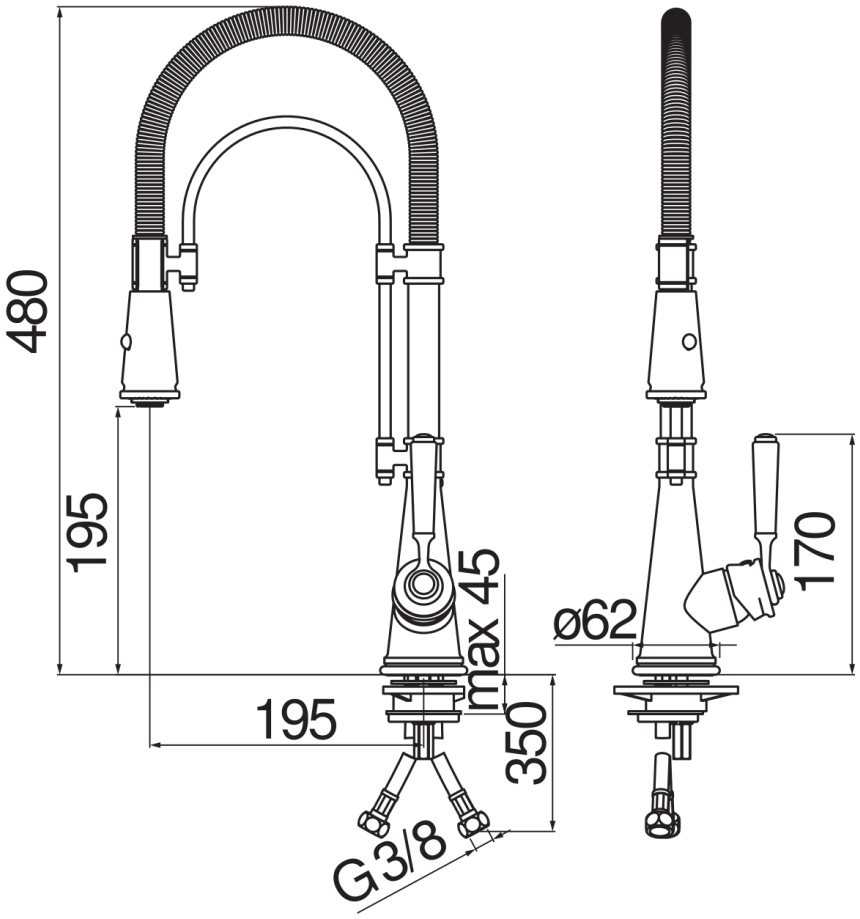
480
195
195
max 45
350
G3/8
ø62
170

DIAGRAMMA DI PORTATA: ACQUA CALDA/FREDDA

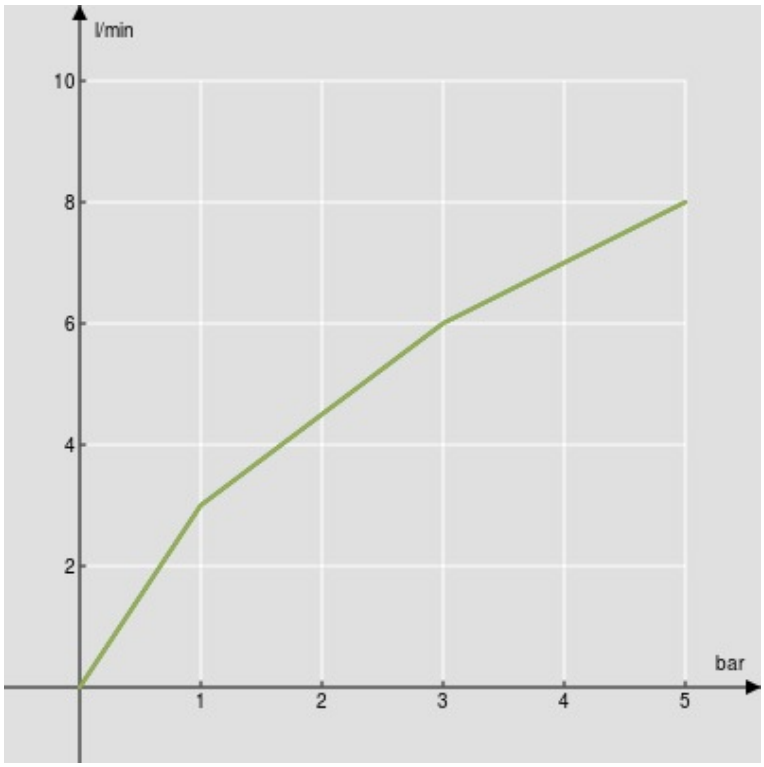

Getto normale
Getto pioggia

DIAGRAMMA DI PORTATA: ACQUA MISCELATA

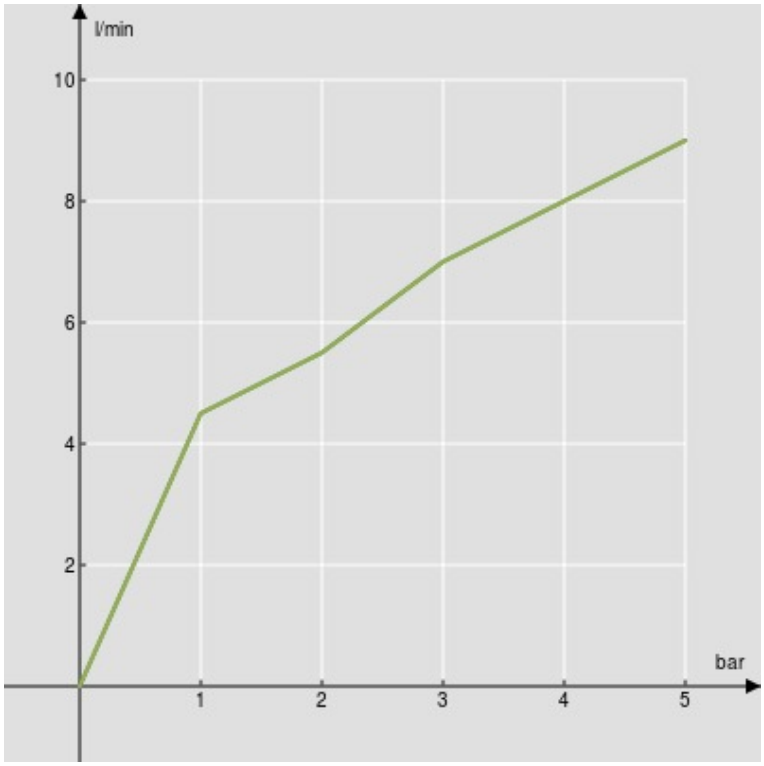

Getto normale
Getto pioggia