DRESS

DS106198C09

NOBILI

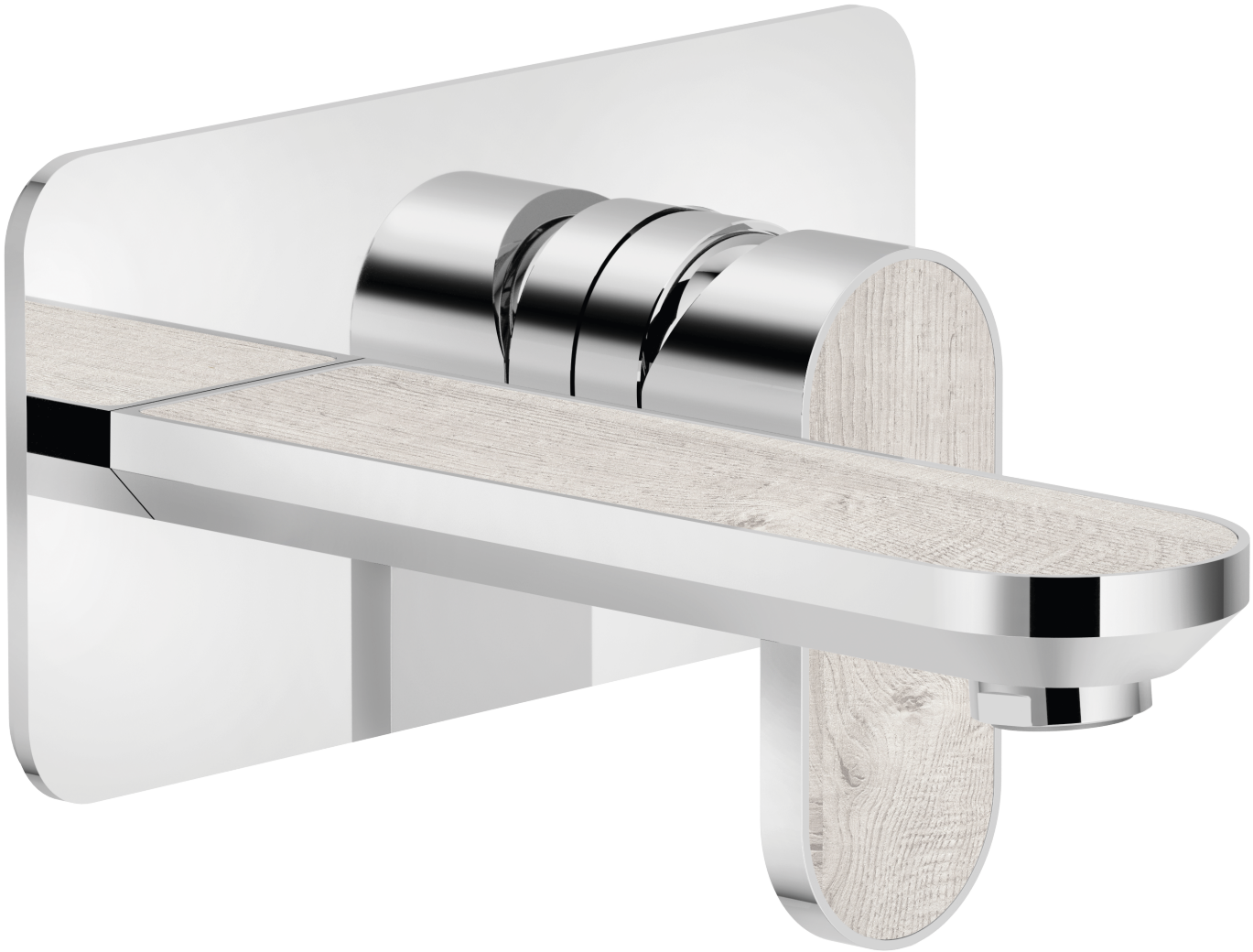

SPECIFICHE

Parte esterna monocomando a parete

Chrome

Aeratore anticalcare M 24 x 1

Lunghezza bocca 150 mm

Senza scarico

Limitatore di portata con freno al 50%

Imballo: 41 x 21 x 7 cm / 0,006027 m^3 / 2,1 kg

carlo nobili spa rubinetterie - via novara 29, suno (no) italia - office +39 0322 885885 - fax +39 0332 858091 - mail info@nobili.it - web nobili.it

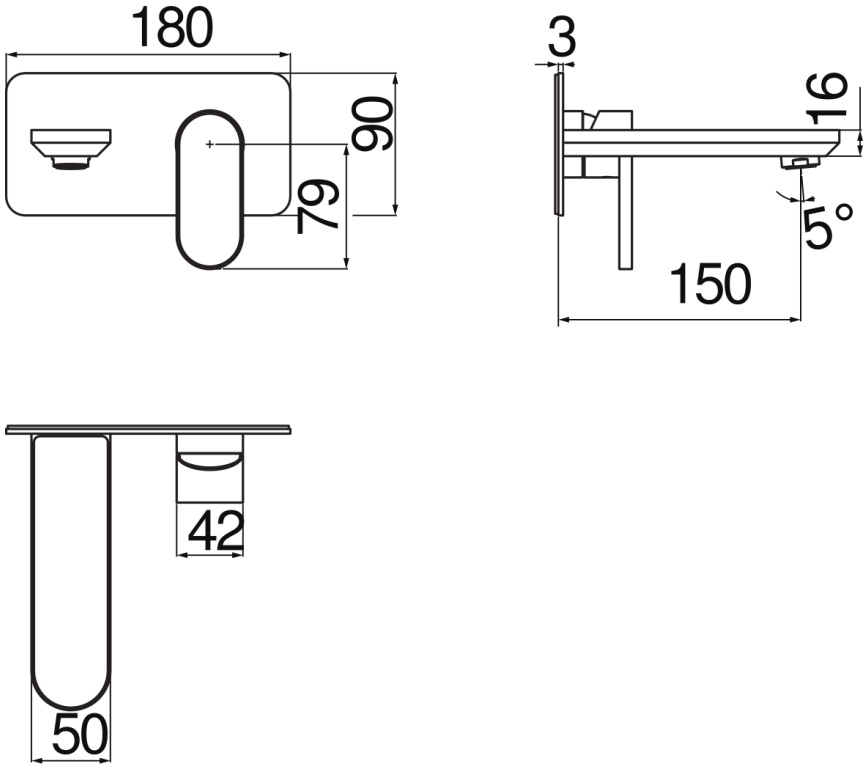
180
90
79
3
16
5°
150
42
50

DIAGRAMMA DI PORTATA: ACQUA CALDA/FREDDA

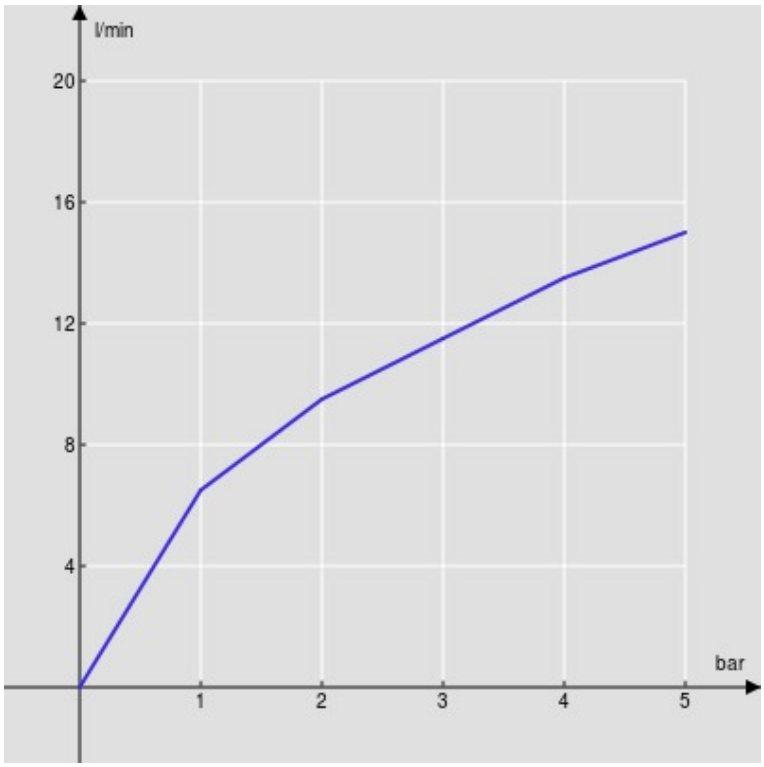

Aeratore

DIAGRAMMA DI PORTATA: ACQUA MISCELATA

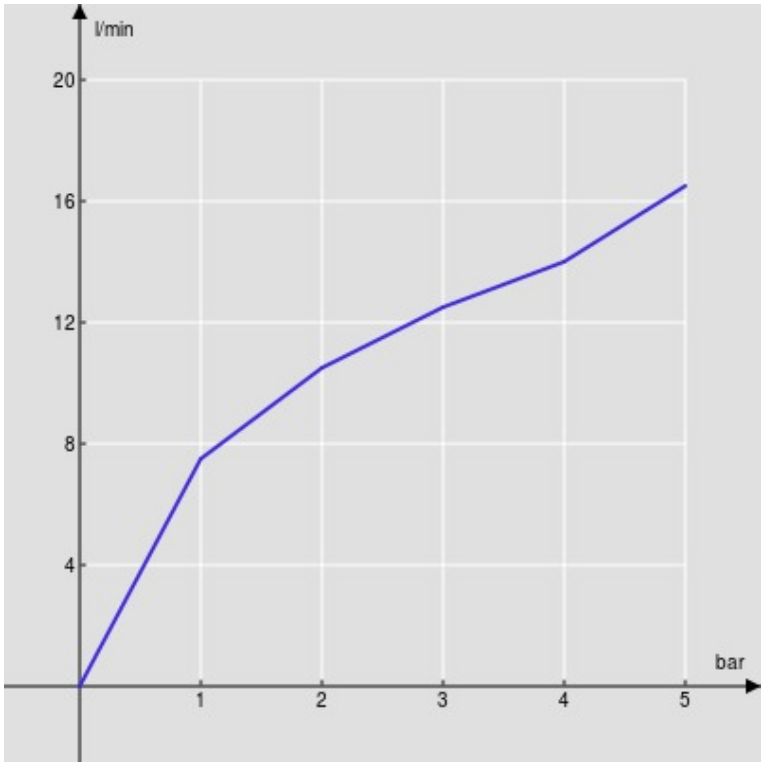

Aeratore