LIVE

LV00199/2CR

NOBILI

SPECIFICATIES

Afwerkset muurmengkraan lange uitloop
Chrome
Anti-kalk beluchter M 22 x 1
Lengte uitloop 250 mm
Zonder afvoer
Debietbegrenzer met rem op 50%
Verpakking: 32 x 16,5 x 7 cm / 0,0037 m^3 / 0,99 kg

carlo nobili spa rubinetterie - via novara 29, suno (no) italia - office +39 0322 885885 - fax +39 0332 858091 - mail info@nobili.it - web nobili.it

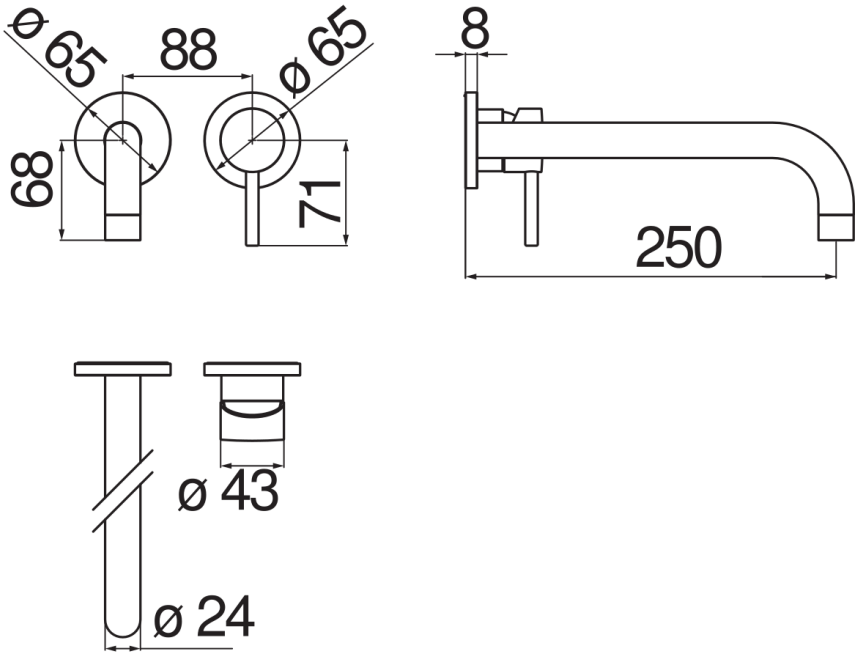
ø 65
88
ø 65
68
71
8
250
ø 43
ø 24

FLOW RATE DIAGRAM: HOT/COLD WATER

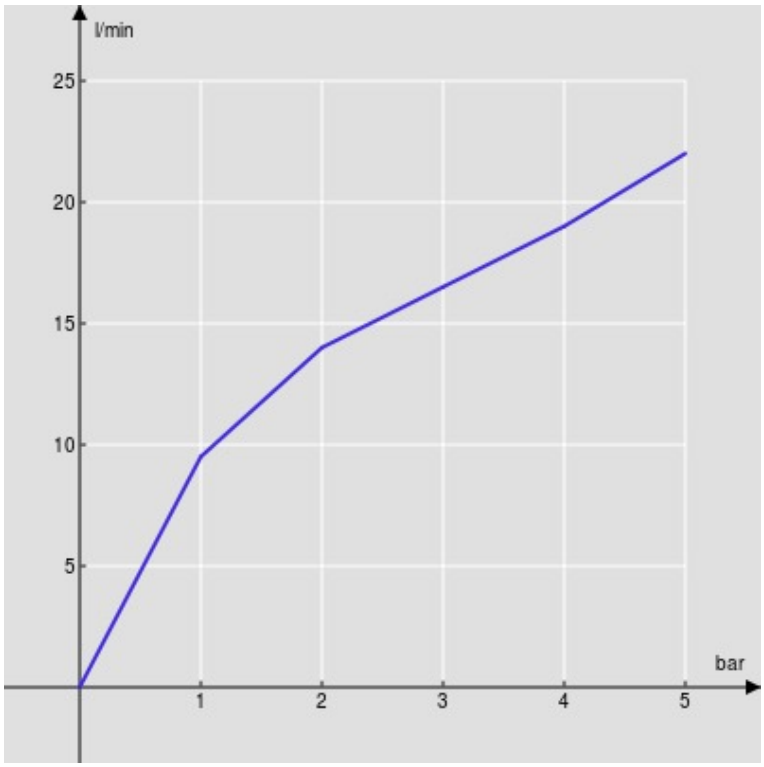

Aerator

FLOW RATE DIAGRAM: MIXED WATER

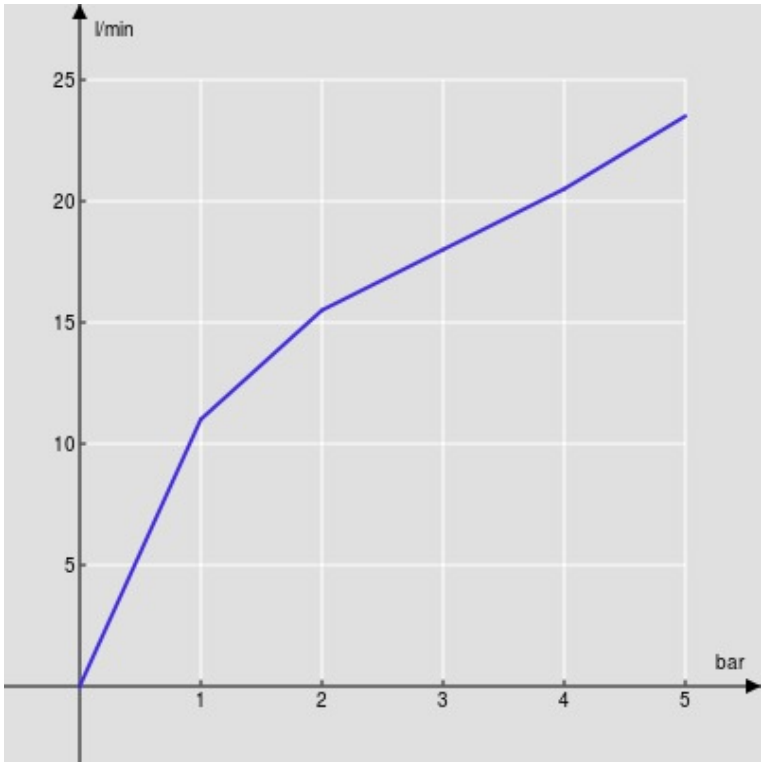

Aerator