NEW ROAD

RDH00119/1CR

NOBILI

SPECIFICATIES

Eengreepskraan met water- en energiebesparing
Chrome
Antikalkbeluchter M 22 x 1, debiet 5 l/min
Draaibare straal
Afvoer 1 1/4” met gepatenteerd systeem SNAP
Slangen rvs ø 3/8”
Energiespaarvoorziening met opening in koud water
Verpakking: 41,5 x 16 x 7,5 cm / 0,00498 m^3 / 1,67 kg

carlo nobili spa rubinetterie - via novara 29, suno (no) italia - office +39 0322 885885 - fax +39 0332 858091 - mail info@nobili.it - web nobili.it

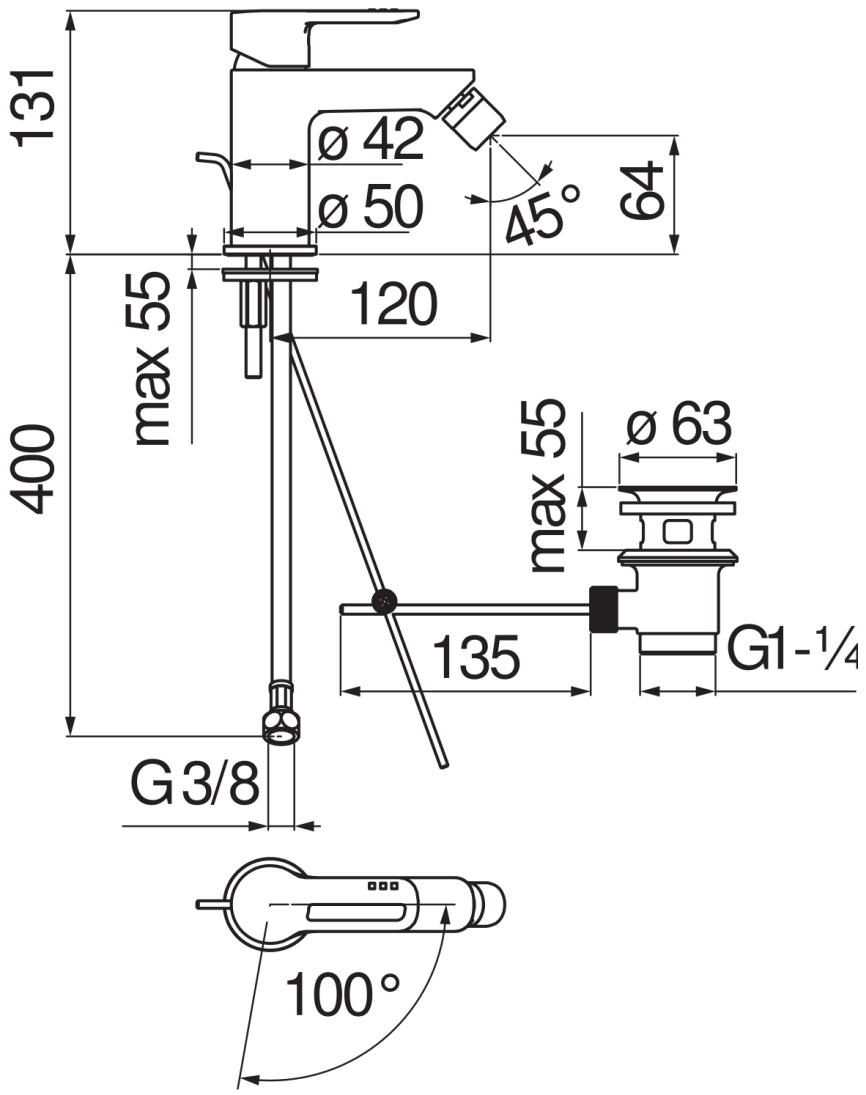
131
ø 42
ø 50
45°
64
max 55
120
400
max 55
ø 63
135
G1-¼
G3/8
100°

FLOW RATE DIAGRAM: HOT/COLD WATER

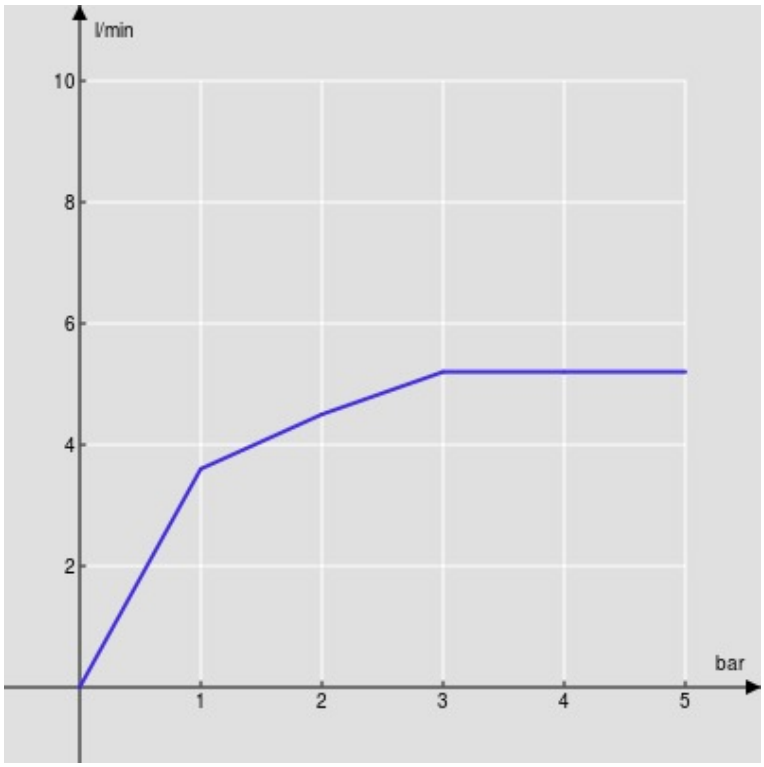

Aerator

FLOW RATE DIAGRAM: MIXED WATER

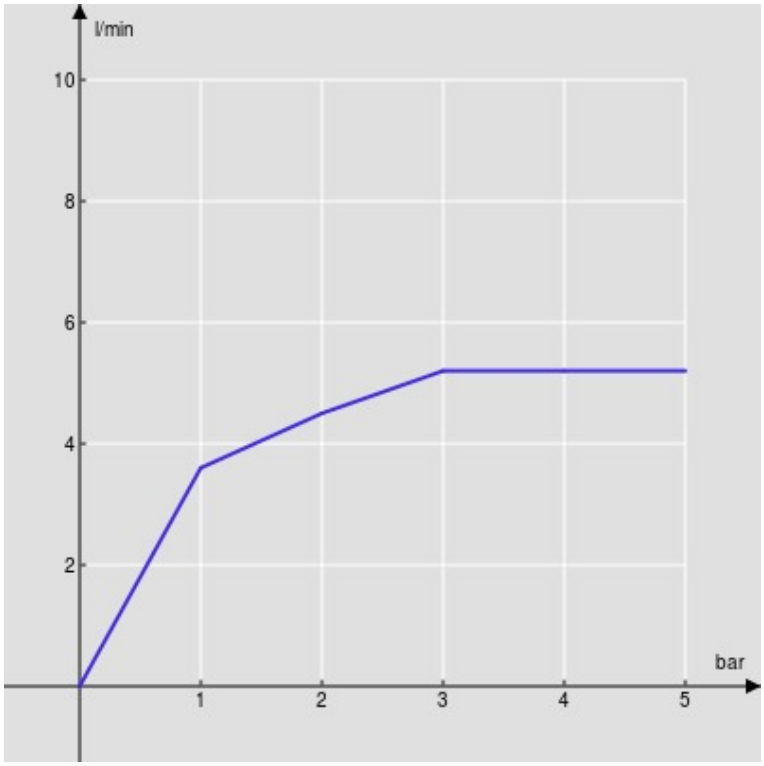

Aerator