LV00236WM

NOBILI

технические характеристики

Монокран

Polar white

Аэратор против известковых отложений M 16,5 x 1

Без слива

Шланг из нержавеющей стали ø 3/8”

упаковка: 41,2 x 16,4 x 7,1 cm / 0,0048 m^3 / 0,89 kg

carlo nobili spa rubinetterie - via novara 29, suno (no) italia - office +39 0322 885885 - fax +39 0332 858091 - mail info@nobili.it - web nobili.it

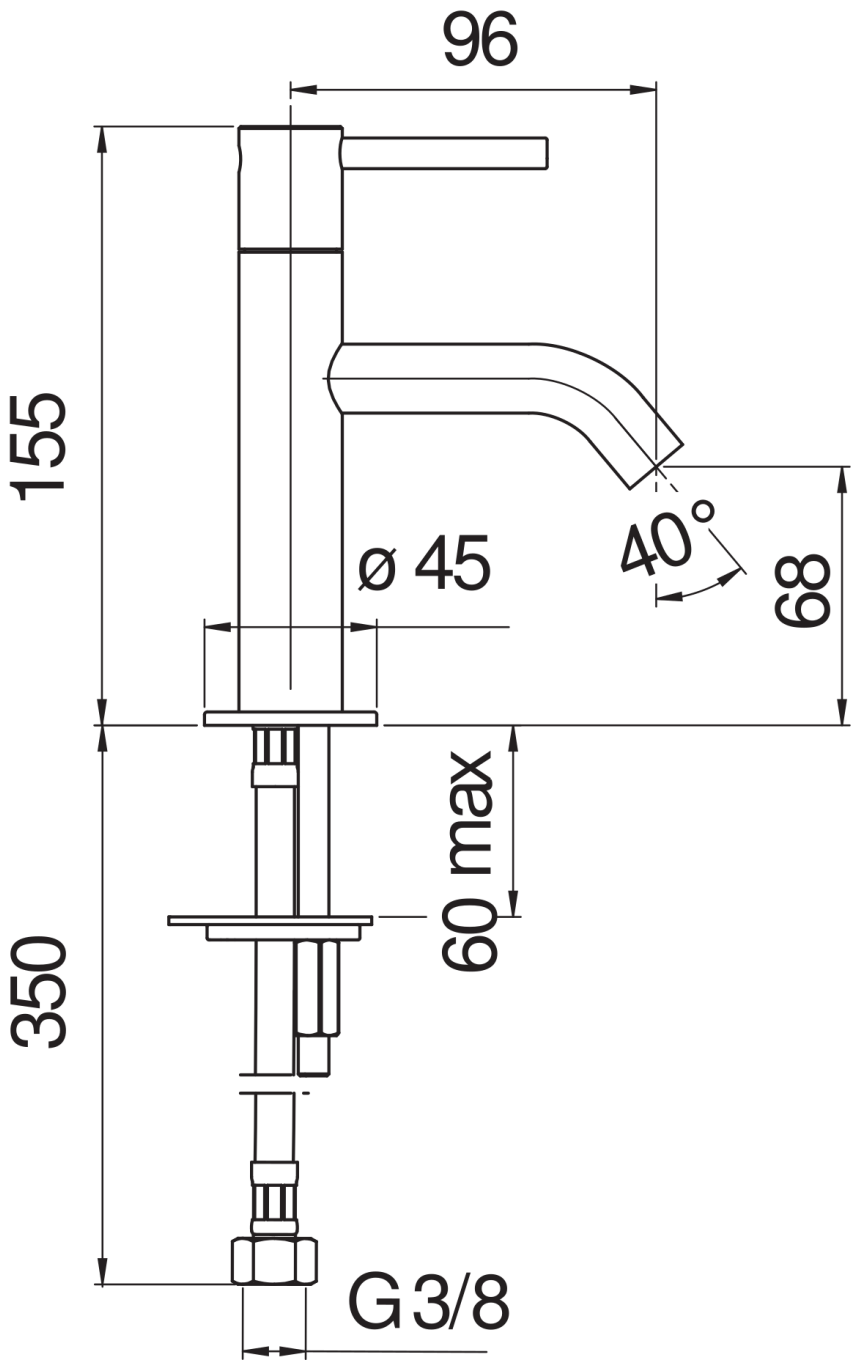
96
155
ø 45
40°
68
60 max
350
G 3/8

FLOW RATE DIAGRAM: HOT/COLD WATER

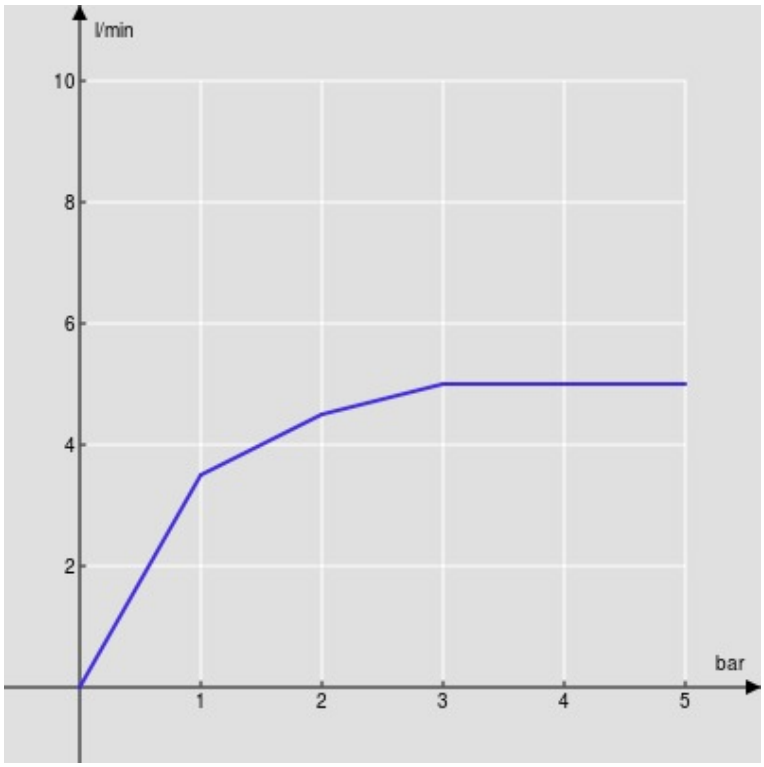

Aerator