VV103118/1BM

NOBILI

технические характеристики

Однорычажный смеситель
Velvet black
Аэратор против известковых отложений M 24 x 1
Слив ø 1 1/4”
Шланг из нержавеющей стали ø 3/8”
Ограничитель напора с торможением на 50%
упаковка: 41,5 x 16 x 7,5 cm / 0,00498 m^3 / 1,87 kg

СЕРТИФИКАТЫ

DVGW ACS

carlo nobili spa rubinetterie - via novara 29, suno (no) italia - office +39 0322 885885 - fax +39 0332 858091 - mail info@nobili.it - web nobili.it

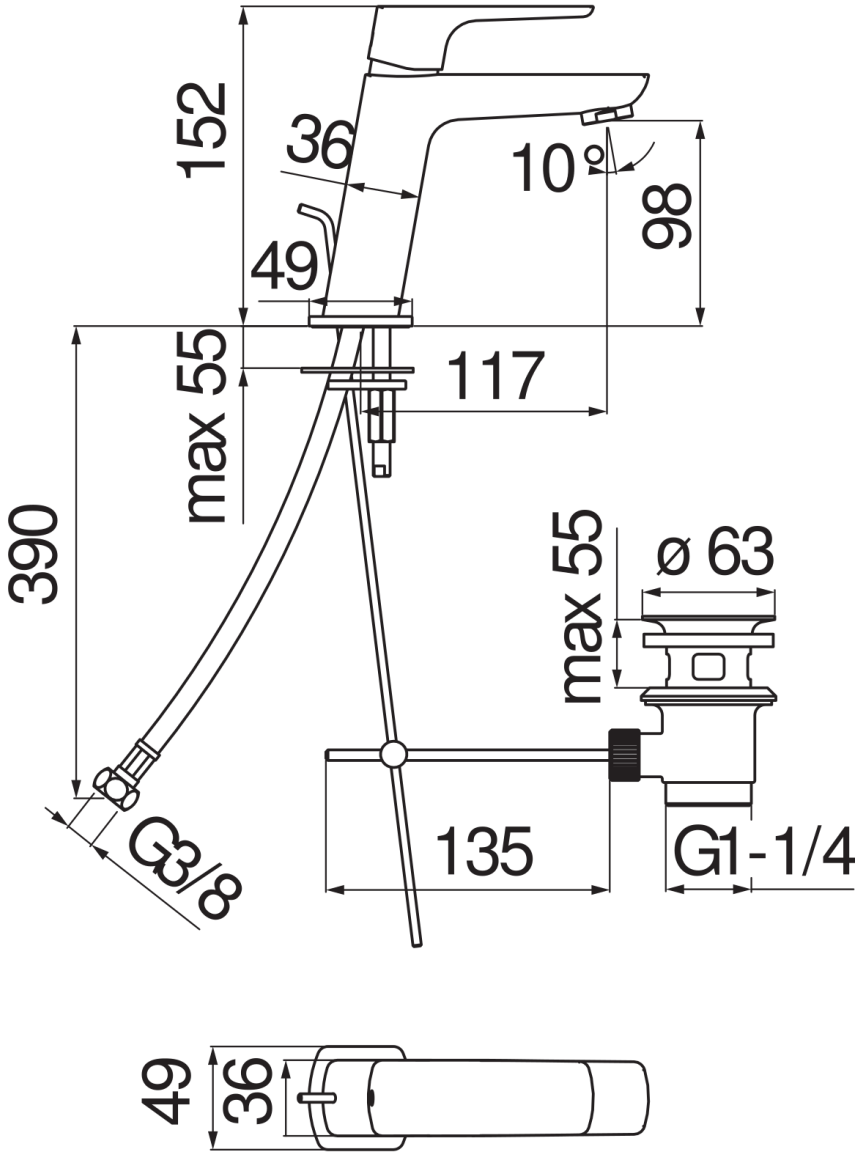
152
36
10°
98
49
max 55
117
390
max 55
ø 63
G3/8
135
G1-1/4
49
36

FLOW RATE DIAGRAM: HOT/COLD WATER

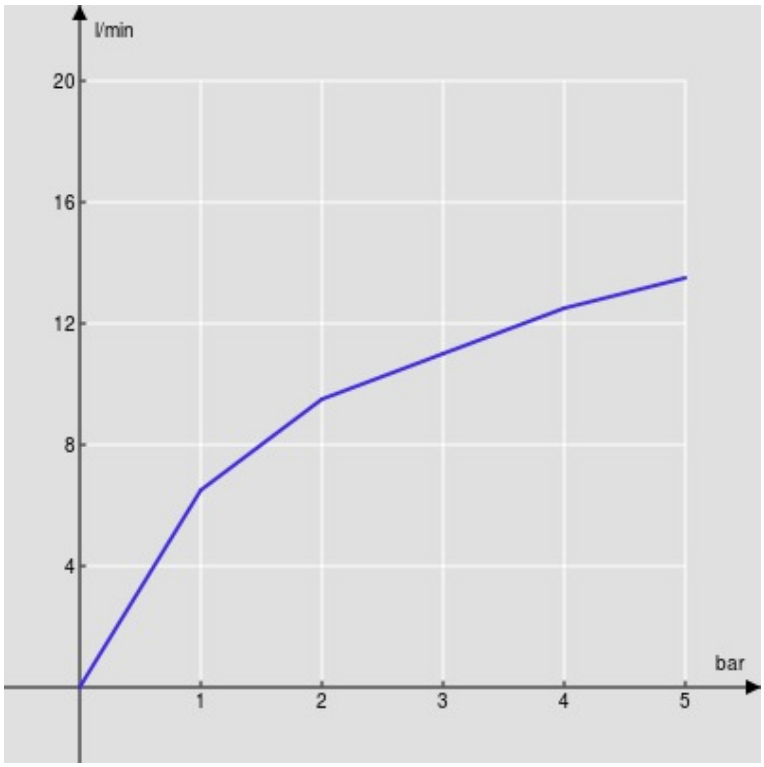

Aerator

FLOW RATE DIAGRAM: MIXED WATER

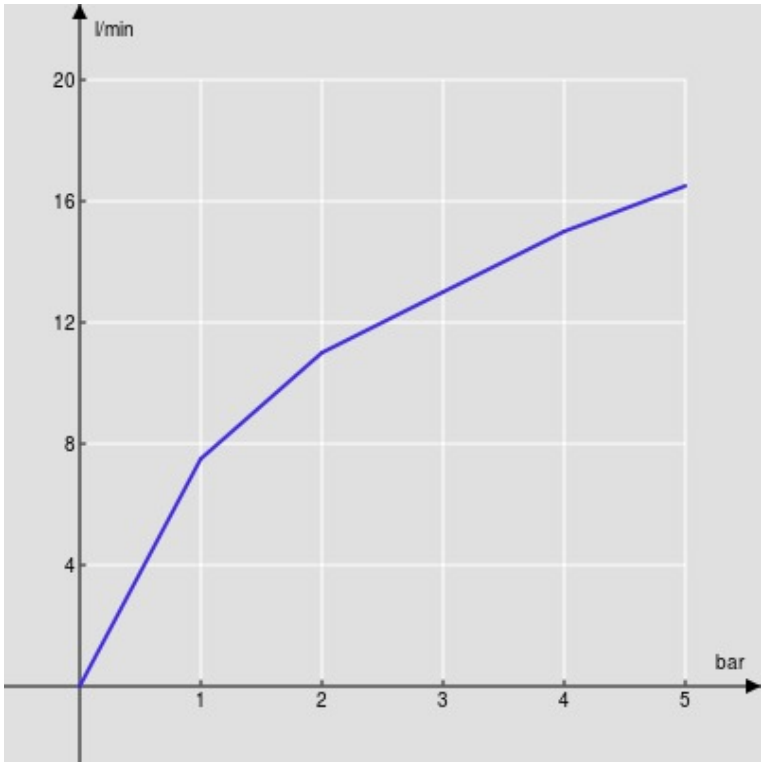

Aerator